د پښتنو نسلی څېړنه

پښتونخوا سټډی سنټر

Pukhto.Net

یونیورسټۍ تصویر

د چاپ حق له لیکوال سره خوندی دی

د کتاب نوم	:	د پښتنو نسلی شجره
مؤلف	:	اثرجان
سن اشاعت	:	مئی ۲۰۱۲
تعداد	:	۵۰۰
قیمت	:	۱۵۰ روپۍ
کمپوزر	:	تنویراقبال
ناشر	:	جدون پرېس، پېښور
درک	:	پښتونخوا سټډی سنټر عبدالولی خان پوهنتون، مردان
موبائل	:	0345-9333150
برېښنا لیک	:	asarjan123@gmail.com

Pukhto.Net

فهرست

شمېره	عنوان	مخ
١	سریزه	9
٢	فن تاریخ او نسل انسانی	14
٣	د لفظ افغان څېړنه	17
٤	د لفظ پښتون څېړنه	21
٥	پښتون نسل	25
٦	پښتانهٔ هن دی	26
٧	پښتانهٔ ساکا دی	27
٨	پښتانهٔ عبرانیان دی	28
٩	پښتانهٔ یونانیان دی	29
١٠	پښتانهٔ آرمنیان دی	30
١١	پښتانهٔ قبطیان دی	31
١٢	پښتانهٔ بنوقطوره دی	33
١٣	پښتانهٔ آریا دی	34
١٤	آریا په کلتوری توګه	34
١٥	آریا په ژبوی توګه	35
١٦	پښتانهٔ مخلوط النسل دی	41
١٧	پښتانهٔ بنی اسرائیل دی	43
١٨	د اسرائیلیانو لنډ تاریخ	44
١٩	د پښتنو او اسرائیلیانو عمومی مطابقی جدول	54

Pukhto.Net

شمېره	عنوان	مخ
٢٠	پښتو ژبه	63
٢١	د انډویورپی ژبو جدول	66
٢٢	د پښتو ژبې خصوصیات	71
٢٣	د انډویورپی ژبو نه مخترع شوې اسرائیلی ژبې	74
٢٤	د افغانانو ابتدا	77
٢٥	مهاجناپاداس	78
٢٦	اترپاتها	80
٢٧	د لفظ افغان لرغونتیا	81
٢٨	د قېس په بابله لنډه څېړنه	84
٢٩	د قېس مختلفې شجرې	87
٣٠	د بحث نچوړ	92
	==== دوېمه برخه ====	100
٣١	د سامی او آریائی ژبو لنډه پېژندګله	101
٣٢	د پښتو نورو ژبو سره مشترکه لسانی جدولونه	107
	دراوړی	
٣٣	سومیری	109
٣٤	سامی	112
٣٥	یورپی	117
٣٦	ترکی	119
٣٧	ایرانی	120
٣٨	سنسکرت	122

۳۹	اوېستا	123
٤٠	اويستا او سنسکرت سره متقابل د پښتو ژبې منفرد تګ لاره	126
٤١	G2C Haplogroup	
٤٢	عکسونه / نقشې	
٤٢	کتابيات	

انتساب

د ستر څېړن کار دکتور حبيب الله تږي په نوم

Pukhto.Net

سریزه

د پښتون قام د نسلي تشخص په اړه ډېر څۀ لیکلي شوي دي. د لوے سختن مننه چې اوس دې لیکلو د مطلق نقل نه څو ګامه وړاندې د علمي تحقیق او تنقید لار اختیار کړې ده او چې چرته علمي تنقید راشي نو هلته حقائق په خپله برسېره کېدل شروع شي. هم دا وجه ده چې نن کۀ د اسرائیلي نظریې منونکي دي او کۀ د آریا ، دواړو په خپلو مقابل وړاندېزونو علمي انتقاد سره سره خپل وړاندېزونه هم د سائنسي دلائلو په بنسټ سنجول شروع کړي دي او هغه روایات چې د پرله پسې نقل له کبله ئې د تقدس شکل اختیار کړے وۀ. اوس ئې دوی په خپله په غندنه بوخت دي. ځکه چې د علم په مېدان چې تر څو یو خبره پخه شوې نۀ وي هیڅ کله هم حتمي نۀ شي منلے کېدے. کۀ هغۀ د قېس شجره وي او که د پکت افسانه.

د دې کتاب وړومبۍ برخه زما په اردو (ژبه) کښې په "دلزاک" قبیله د لیکلي شوی تاریخ د یو باب ژباړه ده.

هر کله چې د دغه کتاب د عمومي بحث سره سره دې کښې د پښتنو د نسل په اړه لنډ بحث هم علمي حلقو خوښ کړے وۀ، نو د دې ډاډګیرنې په وجه ما اوغوښتل

چې خپلې درنې مورنۍ ژبې (پښتو) ته دا برخه سره د تشریحي حواشیو راواړوم.

د کتاب دویمه برخه په لساني مطابقي جدولونو مشتمله ده. یقیناً دې کښې به هیڅ مبالغه نۀ وي چې دا وخت په مخ د زمکې صرف پښتو یو داسې ژبه پاتې ده چې د ژبو د هر ټبر سره مطابقي اړوند لري. تر دې چې د سومیرۍ ژبې (چې پوهان ئې په مړو ژبو کښې شمیري او د خپل انفرادیت له کبله ئې د ژبو له یو ټبر سره هم نۀ تړي) سره هم لکه د اکادۍ ژبې مطابقي اړوند لري، حال دا دے چې اکادي د سومیرۍ انجذابي شکل ګڼلي شي، خو چرته پښتانه او چرته سومیر (علاقه او ژبه)؟

هم دغه حال د سریانۍ ژبې سره (چې دا وخت په اصلي او خالص شکل د معدومتیا په حال ده او د ترکۍ، عراق او شام په یو څو کلو کښې وئیلې شي) د پښتو د مطابقي اړوند دے.

دغه راز آشوري، عبراني، قبطي او عربي ژبې هم پښتو سره مطابقي تړون لري.

بل طرف ته د ترکي (ټبر) ژبو نه آزربائي جانۍ او نورو نوعو سره جور لساني تړون هم په دې خبره دلالت کوي چې پښتو لکه د ژوندو ژبو موثر انجذابي قوت لري او دا قوت

Pukhto.Net

د دې خبرې غماز دے چې پښتو صرف هغه ژبو له په خپل لمن کښې ځاے ورکوی چې د دې انجذابی قوانینو ته د غاړې ایښودو توان لری.

د ژبو له ټبرونو نه یو دراوړی ټبر هم دے. دا یو خوندور حقیقت دے چې په پښتو کښې ډېر ټکی داسې دی چې په ماده او معنی دواړو یو شان د دراوړی ټبر په براهوی نوعه کښې مستعمل راروان دی.

تر څو چې د انډویورپی سترې ډلې خبره ده پښتو کښې د دې ډلې د ټولو ټبرونو د ژبو مطابقی ټکی موندی شی. کهٔ هغه یونانی، لاطینی یا انګریزی وغېره ژبې دی.

په آریائی او ایرانی ټبرونو کښې د پښتو ژبې میلان او ژبوی تړون د ایرانی ټبر سره واضحه دے او په ایرانی ټبر کښې ئې هم د لرغونو نوعو لکه ګیلکی، لری او اویستا سره مطابقی اړوند زیات دے. یقیناً دا تړون د پښتو ژبې په قدامت جوت دلالت کوی او مونږ ته د دې ژبې علمی ارزښت په ډاګه کوی. چې دا ژبه د پرمختګ په کلهم جزئیاتو مشتمله ده. او د سنسکرت، اوېستا، سومیری او نورو لرغونو ژبو برعکس څکه ژوندی پاتې شوې ده چې دې نهٔ یواځې لکه د ژوندو ژبو د نورو ژبو اثرات قبول کړی دی بلکې په هره ژبه ئې خپلې اغیزې هم غورزولی دی. دا

Pukhto.Net

بئېله خبره ده چې په دې دوېم حقیقت ډېر کم کار شوے دے.

دغه شان پښتو د ګرامر په جمله صنعتونو کښې د آریائی ژبو نه د خپل انفرادیت اظهار قدم په قدم کړے دے. لکه واؤ د جمعې چې د سامی ژبو خاصه ګڼلے شی، په پښتو کښې عام مستعمل دے. یا سامی حروف جاره شو یا لکه اسمائے اصوات شو. دا یو لویه موضوع ده، خو زمونږ ژبه صرف په دې هم اکتفا نهٔ کوی، د آریائی ژبې "دال" کهٔ د اوېستا برعکس په لام بدلوی نو حرف "غ" هم د خپلو حروفو په لښکر کښې د حرف اصلی په توګه لوبوی.

پښتنو په ایران او هندوستان باچائی کړی دی، دې قام د زال او رستم د وختونو نه واخلې تر دا دمه ستر قامی او علمی مبارز زېږولی دی. بل طرف ته ایرانیان شاه پسنده او اباپسنده قام دے. دوی تل خپل ملی اتلان د مبالغې تر حده ستائیلی دی. خو چې خبره پښتنو ته راشی نو تل ئې د دېوانو په اولاد یاد کړی دی. حال دا دے چې د "دیو" کلمه د دوی په لغت کښې تر اوسه د کرکڅن ذات دپاره مستعمل ده. هم دغه کلمه په پښتو کښې هم په دغه معنا مستعمل ده. خو بل طرف ته هندی آریاګان "دیو" بزرګې هستئ ته وائی.

دغه حال دپکت هم دے چې تفصیل به ئې تاسو مخکښې په خپل مقام ولولئ. تر څو چې د لسو قبیلو د جنګ خبره ده نو د دې په بابله روایات د تحقیقی غوښتنو برعکس په مکمله توګه افسانوی هئیت لری. ځکه چې نهٔ تر اوسه د دې جنګ د مقام تعین شوے دے. نهٔ ئې د زمانې او نهٔ ئې څهٔ نور تفصیلات ترلاسه دی.

په اخر کښې زهٔ د دې کتاب د تکمیل په لړ کښې د پروفېسرډاکټر محمد همایون هما او ډاکټر اسرار صېب په حوصله افزائی او علمی کمک خصوصی شکریه ادا کوم، او د سائل صېب په دې شعر خپل کلام راغونډوم:

خلق کنډرې لټوی ته ورشه هم پښتونه
کهٔ چرته تهٔ هم پکښې خپله استانه پېدا کړې

Pukhto.Net

د علم تاریخ بنیادی محرک د انسان د خپل تېر وخت سره موروثی تړون دے. په وړومبی کښې دې فن د انسانی کلتور په چوکاټ کښې د داستانونو په شکل رواج لرلو. چې قامی یادونې به پکښې د قیصو په شکل نوی کُول ته سپارلی شوې. بیا چې کله انسان بتدریج د لیک لوست فن زده کړو نو د خپلو نورو امروزه ضروریاتو سره سره ئې دغه قامی یادونې هم په مختلفو څیزونو د لیک په شکل ساتل شروع کړې.

عموماً به دغه یادونې د دینی، روحانی یا قامی مشرانو د ژوند په حالاتو پورې اړه وې. چې به د تحقیق، تدقیق او د ضابطو نه پرته د مینې او عقیدت په پېرزونو مشتملې وې. هم له دې رجحان له کبله به قامی یادونو د تاریخ په ځاے د افسانو شکل اختیار کړو. بیا چې هر کله انسان د حسی شعور په وجدان علوم کوټلی کول شروع کړل نو د نورو فنونو په څیر ئې فن تاریخ هم په نوی قواعدو او تصوراتو مزین کړو. او نن دې فن د یو سائنسی علم شکل اختیار کړے دے. هم دغه وجه ده چې نن تاریخ د ژوند د هر اړخ احاطه کښې بوخ دے، او د انسانی

تهذیب د هغه ټولو اجزاو پہ ضبط تحریر راوړلو کښې مشغول دے. کومو چې د بنی نوع انسان د موجوده تمدن تشکیل کړے دے. اوس تاریخ ګڼ علوم لکه سماجیات، الهیات، بشریات، نفسیات، لسانیات، معاشیات، فلسفه او علم آثار قدیمه په بشپړه توګه د ځان سره ملګری کړی دی. هم له دې کبله چې کله مونږ د یو قام یا قبیلې تاریخ لیکونو د هغه ټولو امورو او عواملو جائزه اغستل راله لا زم شی. چې د دغه قوم د عروج او زوال په اړه متحرک پاتی شوی وی.

انسانی معاشره د ګڼو نسلونو مجموعه وی او دا مجموعه د قوم تشکیل کوی. نسل د یو خاندان یا قبیلې داسې ډلې ته وئیلی شی چې د یو نیکهٔ اولاد وی. دا ډله عموماً په رنګ، شکل، قداو عاداتو کښې یوشان والے لری. برعکس د نسل، د یو قوم تشکیل د مختلف نسلونو د باهمی اشتراک نه کیږی چې عموماً د علاقې، مذهب یا تهذیبی اقدارو وغیره په ډاډ جوړښت مومی.

په وړومبی کښې به نوع انسان په درې ډلو منقسم ګرزولے شو. چې بالترتیب به په بنی حام، بنی سام او بنی یافث یادېدل. دا تقسیم د هغه مذهبی روایاتو نه ماخوذ وهٔ. چې د هغې په وینا د طوفان نوح نه پس د انسانانو

Pukhto.Net

نسل د هغوی د باندنی ځامنو نه خور شوے وۀ. هم په دې وجه نوح ته آدم ثانی وئیلی شی خو په دې روایت کښې د نوح د هغه منونکو د اولاد هیڅ ذکر نشته چې دوی سره ئې په کشتئ کښې نجات بیا موندے وۀ.

جدید څېړن کار د مختلف قومونو د نسلی څېړنې په حقله ژبې له جوت اهمیت ورکوی. د دې حضراتو په خیال قبائل او قومونه د ژبې د اختلاف په وجه وجود مومی. د یوې اندازې د مخې دا وخت دنیا کښې د شپږنیم زرو نه زیاتې ژبې وئیلی شی[1]. د لسانیاتو څېړن کارو د اوږد تحقیق نه پس د ژبو په بنیادی او عمومی توګه درجه بندی کړې ده. مونږ به د پښتنو د نسلی اصالت په اړه په دې موضوع بحث کوو تر څو چې د افغانانو د تاریخ تعلق دے، د آسانئ د پاره دا مونږ په دوو برخو کښې تقسیموو.

(۱) قبل از اسلام (۲) بعد از اسلام

[1] د ملل متحد د مرتب شوی تجزیو مطابق تر 2005 پورې په دنیا کښې 6909 ژبې وئیلی شوی. په دې شمېر کښې 473 ژبې داسې وې چې د مړینې په حال وې. په دې نسکورو ژبو کښې 182 ژبې امریکائی، 152 ژبې اوقیانوس، 184 ژبې ایشیائی. 146 ژبې افریقائی او نهه ژبې اروپائی وی په دې شمېر کښې داسې ژبې هم وې چې ویونکی ئې یو څو سوه پاتی شوی دی. (بی بی سی)

(۱) قبل از اسلام:

د افغانانو پخوا له اسلام تعلق په بنیادی توګه د عمرانی ارتقاء د هغه مراحلو سره دے چې د کومو د تېرېدو نه پس چې دوی په اسلام کښې رادننه شوی دی. په دې لړ کښې به مونږ د دې قام په نسل، ژبه، مذهب، لرغونی مساکنو او په زړو روایاتو او واقعاتو د لیکلو هڅه کوو. خو زیاته مناسبه به وی چې وړاندې مونږ د دې قام د مختلف نومونو لکه افغان، پښتون، پټهان او سلېمانی په بابله د محققینو وړاندېزونه څۀ قدرې قلم ته وسپارو.

افغان:

د دې نوم مختلف تاویلونه شوی دی، کۀ چرې مونږ د دې ټولو تاویلاتو جائزه واخلو نو باوجود د اختلافه په دې کښې په یو نکته اتفاق موندلی شی. چې هغه د دې نوم اؤ زړۀ ورتیا باهمی نسبت دے.

د روشن خان په خیال د لفظ افغان مآخذ عبرانی ټکے "اب" دے. چې دا اعزازی او تعظیمی نوم دے. دا په

Pukhto.Net

بنی اسرائیلو کښې د ښاغلو او غشتلو د پاره مستعمل وۀ. د بېلګې په توګه یوآب اب یشے وغیره.[1]

د خوشحال خان[2] مطابق د سلېمان په زمانه کښې د ملک طالوت زوی ته دا نوم (افغان) ورکړے شوے وۀ. "اُف" په عبرانۍ ژبه کښې نیونکی ته وائی او "غان" د یو دیو نوم وۀ.

د نواب اکبر خان هوتی دڅېړنې تر مخې لفظ "افغان" په مخصوصه توګه د بنی اسرائیلو د بن یامینی قبیلې د پاره وضع شوے وۀ. د دې قبیلې د مورث نوم اسفانلیاس افودا وۀ.[3]

دغه شان بعضې موٴلفینو د حضرت اقبال لاهوری خط نقل کړے دے چې په دغه خط کښې شاعر مشرق د قاضی میراحمدشاه رضوانی په حواله سره لیکی چې لفظ "فغ" په زړه فارسۍ کښې په معنی د بت مستعمل وۀ او افغان کښې الف سالبه دے. چونکې چې فارسۍ کښې د مېشت په وخت د دې قوم افراد د بت پرستۍ نه بېزاره وو په دې وجه "افغان" سره مقلب شو.[4]

---

[1] تذکرہ افغانوں کی اصلیت اور اُن کی تاریخ ۔ از روشن خان
[2] دستار نامه
[3] په حواله د "پشتون کون" از پروفېسر پرېشان ختک
[4] حکیم نجم الحسن رامپوری، اخبار الضادید په حواله د محمد اقبال خان تاجه خېل مؤلف تاریخ نیازی قبائل

Pukhto.Net

د صاحب آئمة الافاغنه مطابق دا لفظ په اصل کښې ابناجاه دے، چې بتدریج افغنه شوے دے، دې د ارمیا ځوی وۀ او د ارمیا اسرائیلی نوم جوجده وۀ.[1]

د مسشترق بیلیو په خیال د لفظ افغان اصل "البان" دے چې په لاطینۍ ژبه کښې غر ته وئیلی شی. د دې ټکی یو معنی "سپین" هم بیان شوې ده. رومیانو به ارمینیاتو ته البان یا الوان یعنی غرڅنی وئیل[2]. د کروسنسکی په خیال حرف "ل" په "غ" او "با" په "واو" بدل شو. دغه شان د البان نه اغوان جوړ شو[3]. دا هم وئیلی شی چې په یونانی ژبه کښې "اغوان" د غرئیزې سیمې خلقو ته وائی. د یو روایت تر مخه د شېروان او قره باغ په علاقو کښې د لویو لارو ساتندو والو ته به اغوانیځ وئیلی شو. بعضې مورخینو دې طرف ته ذهاب کړی دی، چې په اصل کښې دا لفظ د ازبک ژبې د اواګان "Avagan" نه معرب دے. چې معنی ئې "اصلی" ده. د حضریاتو د ماهرینو څېړنې ښائی چې دا ټکی په وړومبی ځل مونړ د ابګان په شکل د ساسانی حکمران شاه پور اول د نقشی رستم په ډبرو مومو. د ډبرو ټکی دی "ګونډیفر ابګان

---

[1] په حواله د "تاریخ نیازی قبائل" از محمد اقبال خان تاجه خیل
[2] پښتانهٔ .. از ډاکټر حبیب الله تږی
[3] په حواله د "پښتانهٔ" از ډاکټر حبیب الله تږی

رسماد'' د دې جملې مفهوم تر اوسه نهٔ دے تحليل شوے. دا ډبرئ په دريمې صدى عيسوى كښې ددې حكمران په امر ليكل شوې وې.

د ساسانى لړئ شاپور دريم هم په خپلو شاهى ډبرو كښې د ''اباګان'' په نوم د يو قوم ذكر كړے دے. لرغونى چينى سېلانيانو د موجوده شرقى افغانستان په تذكرو كښې د ''اپوكين''[1] نومې يوې توريالې قبيلې ذكر كړے دے، ماهرين السنه دا ټكى دا فغان معرب ګرځوى.

په قديمى هندى تذكرو كښې د دې ټكى مماثل د وراهامهيرا په ''براهت سميتا'' كښې موندلے شى. ليكونكى دا كتاب د جغرافيې او فلكياتو په موضوع په شپږمه صدى عيسوى كښې ليكلى وو. مهيرا په دې كتاب كښې د هندوستان د جغرافيائى حدودو نه علاوه د هغه زمانې د قامونو ذكر هم كړے وهٔ. په دغه ذكر شوى قامونو كښې د ''اواګان'' Avagan په نامه د يو قام ذكر هم شوے دے. د دې نوم (يعنى اواګان) د افغان نه غوره متبادل موندل مشكل دى.

زما (مؤلف) په خيال افغان په اصل كښې د افګن نه معرب دے. افګن په فارسۍ كښې د غښتلى او ارتاو

---

[1] په حواله "پښتون" از ډاکټر حبيب الله تژی

Pukhto.Net

خونكى په معنى استعماليږى. چونكې د افغانانو زړهٔ ورتيا په هره زمانه كښې بې مثله پاتې شوې ده، په دې وجه د ماديانو له خوا د افګن په اعزازى لقب مقلب شوى وو. بيا بتدريج دا نوم بتاويل اطلاق على القوم ''افګان'' شو. او د كثرت استعمال په وجه د وخت سره د ''افغان'' په موجوده شكل كښې مروج شو.

پښتون:

په افغانانو كښې د وړومبى نه دا قاعده راروانه ده چې څنګه دوى په اجتماعى توګه ځان ته افغانان وائى، دغه شان په انفرادى توګه هره قبيله ځان په پښتون خواخوى. دغه وجه ده چې د افغان او افغانستان په شان پښتون او پښتونخوا هم د زړو وختونو مستعمل راروان دى. د تتبع نه پته لګى. چې ماده اصلى د دې لفظ ''پشت'' ده. يعنى حروف اصلى ئې پ،ش،ت دى. خو د ش په ځائے ''ښ'' هم د عمومى متبادل په توګه رواج لرى. يعنى پښت هم وئيلى شى. مغربيان وغېره د حرف ''ښ'' په ځائے ''ک'' استعمالوى، په دې لحاظ اصل كلمه ''پخت'' ګڼلى شو چې مغربيان ئې پكت ليكى او وائى.

د روښن خان د څېړنې تر مخې د "پښت" کلمې اصل عبرانی دے. د بنی اسرائیلو په تاریخ کښې "بنی پښت" یو نوموړې خېل تېر شوے دے. دا خېل په لوړو دولتی مراتبو فائز او د جنګیالی صفاتو حامل وۀ.

د بعضې محققینو رائې ده چې دا د عبرانی ټکی "پاشت" نه مشتق دے چې معنی ئې "وېشلی شوی" ده یعنی د بنی اسرائیلو جزومنقسم.

دا هم وئیلی شی چې څنګه د مشرقی کلیسا یوې ډلې په ۲۰۰ء کښې د مغربی روایاتو سره د اختلاف په وجه د سوریا (شام) په ښار الروحا کښې د سریانیۍ کلیسا بنیاد اېښودے وۀ او د انجیل په بابله ئې خپل تعبیرات د "پشتینا Pashteena" یعنی ساده تعبیراتو په نامه موسوم کړی وو[1]، دغه شان دا قوم هم خپل ساده و ارفع روایاتو یعنی "پښتونولیۍ" په وجه پښتون مشهور شو. پوښتون شاعر څۀ ښۀ وئیلی دی.

ساده دی اندازونه کړه شډل شډل کتل
دا چا وې چې انداز د پښتنو مۀزده کوه

په جدید اروپائی څېړن کارو کښې د اکثر ګوند دا خیال دے چې پښتانۀ په حقیقت کښې هغه پکتیا قبیله

[1] بحواله تاریخ نیازی قبائل از محمد اقبال خان تاجه خیل

Pukhto.Net

ده چې ذکر ئې په رګوئید کښې شوے دے. دا قبیله د هندی آریاؤ د دریو منځګرو څانګو نه یوه وه، د دې وړاندېز د پرمختګ په کتنه کښې بعضې محققینو د هیروډوټس د سپل نامې نه هم حوالې ورکړی دی، دې مورخ او سپلانی په خپلې سپل نامه کښې د پکتویس په نوم د یوې قبیلې ذکر کړے دے. دغه شان د بعضې اروپائی څېړن کارو په خیال د "پشت" کلمې اصل بخد دے. بخد قبیله د آریاؤ د باختری څانګې نه وه. دا قبیله په بلخ کښې اباده وه. د دوی په رائې بلخ هم په اصل کښې "بخد" وۀ.

پټان / پټهان:

دا افغانانو ته د نورو قامونو له طرفه ورکړے شوے نوم دے. د پښتون برعکس افغانان په خپل مابېن کښې د پټان په توګه خپل نسلی شناخت نۀ خوښوی، د دې نوم د وجۀ تسمیه په بابله مختلف روایات دی.

د افغان مورخینو په خیال پټان په اصل کښې بطان دے[1]. چې د کشتۍ په لاندې حصه کښې لګېدلې لرګی ته

[1] د عربو لغت کښې د البطن معنی ده، د هر څیز دننی برخه، البطان هغه څادر ته وئیلی شی چې په اس باندې د مچانو له څاری له کبله اچولی شی، بطانة د کېږې استر، راز ته وئیلی شی. ابن اثیر په خپل تالیف "اللباب فی تهذیب الانسان" کښې "بطان" د طریشیت په سیمو کښې د

وئیلی شی. دا نوم له دربار رسالت نه قېس عبدالرشید ته ورکړے شوے وۀ.

د مغلی دور د مورخینو مطابق اسم پټهان هندوستانی ښار پټنه ته نسبت لری، په دې وجه چې کله افغانانو په هندوستان باندې یرغلې شروع کړې نو د رومبی مستقر په توګه ئې په پټنه کښې ودانی سازې کړې وې. په دې وجه نورو قومونو پښتانۀ په پټهان ونومول.

د خان خوشحال خان د څېړنې تر مخه پښتنو ته د پټهان نوم د محمود غزنوی له خوا د سومنات په غزا کښې د بې مثله مړانې په وجه ورکړے شوے وۀ.

ظفر کاکاخیل (مرحوم) دا یو لسانی اصطلاح ګنی چې د پشتانه یا پښتانه روان شکل دے. د فارسی په بعضو کلمو کښې موجود ټکی لکه ش، ت (شت) په هندی ژبه کښې په ټهـ سره بدلیږی لکه مشت نه متهی، پُشت نه پیتهـ، لشت نه لتهـ یا لاتهی، دغه قاعدې سره سم پشتان نه پتهان جوړ شو.

نیشاپور په خوا یو کلی روایت کړے دے (دا کلی اُوس موقعیت نهٔ لری) دغه شان د ګوادر نه ۱۰۰ کلومیټره لرې د بندر عباس په سئېل (شمال) کښې د یو ښار ګوټی نوم دے، د دې زوړ نوم "پټ هان" وهٔ (ماخوذ از قیس پټان، مسعود الحسن خان روهیله)

سلېمانی:

د افغانانو دا نوم هم ډېر پخوانے دے. رومبی عرب مورخینو دا قام عموماً په دې نوم سره یاد کړے دے[1]. د خلاصة الانساب مطابق پخوا زمانه کښې د ملک شام د کوه سلېمان[2] سره د تعلق په وجه دوی سلېمانیان نومولی شوے وۀ. د بعضو دا رائې ده چې دا نوم کوه سلېمان (ډېره اسماعیل خان) ته منسوب دے. سلېمانیه په عراق کښې هم د یو ځاے نوم دے. چې هلته د لرغونی ادوارو نه اسرائیلیان آباد راروان دی هم دغه وجه ده چې د اسرائیلیانو یوې ژبې ته نن هم سلېمانیه وئیلی شی.

پښتون خونه (نسل):

اګرچې افغانانو همېشه د قامی او قلمی روایاتو له کبله خپل نسلی تړون بنی اسرائیلو سره بیان کړے دے

[1] شاه نعمت الله دهلوی 560هـ د خپلو پیشنګویو په مجموعه کښې لیکی "ګردد بنو سلیمان باشد چوں فضل رحماں یعنی که قوم افغان باشند صد علانه"

[2] په افغانی تذکرو کښې د قېس ټاټوبی کوه سلیمان (کسی غر) روایت شوی دی. تر څو چې د کوه سلیمان تعلق دے. نوی څېړنو نه رابرسېره شوی دی. چې د علم حدیث په وقیع څانګه اسماء الرجال کښې د قېس بن یزید په اړوند د کوه سلمان ذکر شوے دے. د دې غر وقوع د بلخ په منطقه کښې بیان شوے دے(مسعود الحسن روهیله – قیس پټهان – تحقیق کا ایک پهلو) ابن ندیم په خپل قابل قدر تالیف د "الفهرست" په نهمه مقاله کښې لیکی "بلخ نه ملتان ته بلکل نېغه لار ده. ځکه چې د ملتان ودانی بلخ سره زیاتې نزدې او تړلی دی. (اثرجان)
د خاص بلخ په بابله ابن بطوطه په خپله سفرنامه (رحلة ابن بطوطه ، مصرچاپ) کښې لیکی چې د حزقیل (اسرائیلی پېغمبر) مزار دلته دے. دې په دې لړ کښې زیاتوی چې د دهٔ په مزار قبه جوړه ده او مونږ پخپله د دهٔ د مزار زیارت ته لاړو. (اثرجان)

Pukhto.Net

خو مناسب معلومېږي چې دلته څۀ ذکر د هغو نظرياتو هم ووشي چې د دې قام په بابله په مختلف وختونو کښې په ډاګه شوی دی.

واضحه دې وی چې دا وړاندېزونه د علمی پس منظر سره سره د سياسی، مسلکی او نسلی تعصباتو غمازی هم کوی. دغه وجوهاتو کۀ يو طرف ته تحقيق او تنقيد ته د ودې موقع ورکړې ده نو بل طرف ته ئې د دې قام د نسلی اصالت په بابله اختلافات هم جور کړی دی. زمونږ دې دليل له د هنری راورټی د دې تبصرې نه هم تقويت ملاوېږی "د يو قام د اصليت او نسب په بابله به د نظرياتو تفاوت دومره زيات نه وی څومره چې د افغانانو د اصليت او نسب په بابله دی".

لاندې مونږ څۀ قدرې اجمالاً دا وړاندېزونه قلم ته سپارو.

پښتانۀ هن دی:

د دې وړاندېز تر مخې پښتانۀ په نسب هن (قام) دی. هن په اصل کښې تاتاريان وو. دې قبيلې په خپل وړومبی چپاؤنو کښې ګندهارا دل ول کړې وه. او بيا ئې بتدريج په پنجاب يرغلې کړې وې. په ٤٤٥ء کښې د ګپتا

تېر اخری راجه له د ماتې نه پس دوی خپلې باچائي له پرمختګ او استحکام ورکړے وۀ. ايرانيانو دا قام په افتالی او هفتالی نومونو ياد کړے دے. بل طرف ته عربانو دوی په هيطل يا هياطله نومولی دی. د هن نظريې سره تړون لرونکی څېړن کار د پښتنو ابدالی او افتالی (هن) يو قبيله ګرځوی.

پښتانه ساکادی:

ساکا د ستهين قام د يو قبيلې نوم وۀ. د دې قبيلې د ذيلی څانګو نومونه دا رقمی وو (١) توری (٢) اګاتيرس (٣) نری (٤) ملا (٥) تکلانی (٦) ګلونی (٧) سرماتی.

ساکا په حربی فنونو کښې بې مثله وو. په خصوصی توګه دا قبيله په تيراندازۍ کښې بې مثله وه. د ساکاو خپل قامی دوددستورونه او ژبه وه. ماهرين موجوده سری کولی ژبه د ساکاو د لرغونی ژبې موجوده شکل ګنی. د څېړن کارو مطابق د دې قبيلې د واکمنۍ مرکز سيستان وۀ. خپله سيستان له ساکستان معرب دے. دا وخت د سيستان زياتره حصه ايران کښې ده، څۀ لګه حصه ئې په افغانستان کښې هم موقعيت لری. عربانو (مورخينو) به سيستان ته سجستان وئيلو. سلطان

Pukhto.Net

خان صابر په خپل تالیف کښې د کنستی شوو ډېرو او خزو په حواله پښتانهٔ ساکا قبیله ګڼلې دی. ولی الله خان هم د پښتنو د اصل په بابله د ساکا وړاندېز قائل وهٔ.

هیروډوټس ساکا او پکتا جلاجلا بیان کړی دی. د دې مؤرخ مطابق "ساکا" یو نوم دے چې پارسیانو د باختر ټولو قامونو له ور کړے دے. هم د دغه مورخ د وېنا تر مخې په پارسی قبائلو کښې نیم پارتهی دی، د هیروډوټس بیانوی چې ساکاؤ کوروش (سکندر ذوالقرنین) شهید کړے وهٔ او دارایوش د دوی نه تېښته کړې وه.

پښتانهٔ عبرانیان دی:

د خان علین مکان خوشحال خان خټک مطابق پښتانهٔ د حضرت ابراهیم د ورور[1] اولاد دی. دوی د دستار نامې په اوولسم هنر کښې د نسب د عنوان لاندې چې کله

[1] سکندر مقدونی په خپل یاداشتونو کښې لیکلی دی "هغه خلق چې ما د دجله او فرات په دوابه کښې لیدلی وو، هم دغه خلق ما د سندهـ په وادی کښې ولیدل. هیروډوټس هم داسې یوې موضوع ته اشاره کړې ده. (د افغانستان ملی تاریخ از قدرت الله حداد فرهاد)
مسعودی په مروج الذهب کښې د سریانی باچایانو په بابله لیکی "د دوی د وړومبی باچا نوم 'شوشان' وهٔ، وروستو د دې خاندان واکمنی د هند او سند نه په تېره تر بسط (بست)، غزنین او لعس نه تر هغه ټولو زمکو پورې پراخه شوې وه، چې په نهر هرمند(هلمند) اباد دی. د مسعودی په روایت په 332هـ کښې د دې سریانی لړی د باچایانو لقب 'زنبیل' وهٔ"، ابوالحسن بن حسېن بن علی المسعودی مروج الذهب و معادن الجواهر (اول ټوک) نفیس اکېډمی اردو بازار، کراچی.

د پښتنو د نسب په بابله د خپلې مطالعې ذکر کوی نو د بخت نصر د لاسه د حضرت دانیال او نورو اسرائیلیانو د بې کوره کېدو او په کرمان او سیستان کښې دمېشته کېدو روایات بیانوی. دوی روایت کوی چې د بعثت نبوی په وخت پښتانهٔ د اور پرستو (ایرانیانو) سره په جنګونو کښې بوخت وو.

په تورات کښې د ابراهیم د دوو ورونړو ناحور او حاران ذکر راغلے دے. حاران د خپل پلار په ژوند له دنیا نه کوچېدلے وهٔ. لوط د دوی ځوی وهٔ. د حاران په نوم په لرغونی عراق کښې یو ښار هم آباد وهٔ.

پښتانهٔ یونانیان دی:

د روغ لیونی (عبدالغنی خان) د څېړنې تر مخې پښتانهٔ یونانیان دی. د دوی په خیال د دواړو قومونو په مخ او جثه، دوددستور او کلتوری روایاتو کښې ډېر مماثلت دے. یونانی قام په ګندهارا کښې د سکندر مقدونی د یرغلو نه وړاندې آبادې لرلې. د سکندر مقدونی نه پس د هغه جرنېلانو په بلخ او ګندهارا کښې بااختیاره باچائۍ جوړې کړې وې. اخوند دروېزه په خپل تالیف کښې د "پاپین" (ننګرهار) ملک نازو خان په خټه

Pukhto.Net

یونانی لیکلی دی. د دوی مطابق د سوات او ننګرهار زاړۀ سلاطین پنج په ختهٔ یونیان وو[1].

پښتانۀ آرمینیان دی:

دا وړاندېز وړومبی کروسنسکی وړاندې کړے وۀ. داسې بریښی چې د دۀ مآخذ تاریخ منتظم ناصری وۀ. بیا وروستو جارج کیپل او بیلیو په خپلو خپلو دلائلو دې وړاندېز له وده ورکړه. په اصل کښې د دې وړاندېز بنیاد د لفظ افغان او اوغان باهمی یوشان والے او هغه تت روایات دی د کومو تر مخه چې افغانان په یو زمانه کښې په آرمینیا کښې مېشته وو. د کروسنسکی په وېنا "دا بالکل مبهمه او نامعلومه ده چې په بنیادی توګه دوی د شیروان یا د هغه ولایت دی چې د بحیرۀ کیپسئن په غاړو د داغستان په لوری دی. یا د هغه صحرا دی چې د غه ولایت سره پوله لری او د باب الابواب نه پورې ده".

د بعضې څېړنو تر مخه د شېروان او قره باغ په ولقو کښې د لویو لاړو ساتندووی په اغوانیخ بللی شو. د بیلیو مطابق د غور اوسېدونکی په بنیادی توګه ارمنی اغوان وو. دې خلقو یهودو سره د تړل بندی په بنیاد د یو قام

[1] تذکرة الابرار والاشرار، از اخون درویزه

تشکیل کړے وۀ. غالباً دا روایت بیلیو د طبقات ناصری مؤلف منهاج السراج نه اغستے وۀ.

د مؤلف[1] مطابق د هارون الرشید په دور کښې یو یهودی په دې شرط د بنجی نهاران شنسبی مرسته کړې وه چې د دۀ په مشورو د عمل په صورت کښې به دې یهودی ته غور کښې د مېشته کېدو اجازه ورکوی.

دا هم یو خونده ور حقیقت دے چې د قره باغ په نامه دوه درې مقامات تر اوسه په افغانستان کښې موقعیت لری. واضحه دې وی چې د یو سیمې سره تړون د قامیت بنسټ خو ګرځی خو د نسل هیڅ کله نه. محقق ډورن هم دارمنی وړاندېز غندنه کړې ده. د دۀ په خیال د "سینټ مارټن دارمنستان یادونې" وئیلو نه پس دا خبره په لنډه پوهې ته راځئ چې ارمنی اغوان او افغان دوه جلا جلا قامونه دی.

پښتانۀ قبطی الاصل دی:

غالباً دا وړاندېز د ټولو نه وړومبے د تاریخ فرښتې مؤلف وړاندې کړے وۀ. داسې ګمان کېږی چې د دوی مآخذ مطلع الانوار نومی کتاب وۀ. فاضل مورٔخ خپل

[1] منهاج السراج ـ طبقات ناصری ـ ترجمه: پروفېسر افتخار احمد (اُردو)

Pukhto.Net

وړاندېز په موسوی قبطی او فرعونی قبطی باندې تقویه کوی. بیا د فرعونی قبطیانو د ابرهه په لښکر د شمولیت په وجه د تباهۍ ذکر کوی. د پښتنو د قبطی ختهی روایت یو بل مؤرخ فرید الدین احمد هم په خپلې رسالې "انساب الافاغنه" کښې کړے دے. هغهٔ د تاریخ افغانی او تاریخ غوری په حواله سره لیکی چې پښتانهٔ په ختهٔ اسرائیلیان دی خو بعضې په دوی کښې قبطیان هم دی. د فرعون دا مرستیال قبطیان د بې وطنه کېدو نه پس د کوه سلېمان په علاقه کښې مېشته شوی وو. دلرغونی فارس د تاریخ مطابق هنحامنشیانو ۵۲۵ ق.م. کښې د مصر د فتحې نه پس تر موجوده لیبیا پورې خپلې باچائۍ له خوروالے ورکړے وهٔ. د هیروډوټس مطابق چې کله کمبوجا (باچا) په لیپی (لیبیا) کښې برکه نومی یو وړوکی ښار فتح کړو نو دهٔ هغه په امر اهل برکه د مصر نه ایران ته ولیګلے شو، بیا د دارایوش (باچا) په امر اهل برکه ته په بلخ کښې یو کلے ورکړے شو. چې هغه د دغې قام د زوړ وطن په مناسبت سره برکه[1] مشهور شو.

[1] برکی د اورمړ قام مشهوره ذیلی څانګه ده. د دې ټکی د "برکه" سره لفظی یوشان والی بې د څهٔ تامله ښکاره دی.

دغه شان د جغرافیه خلافت مشرقی مؤلف د "بوشنج" په بابله لیکی "دا ښار د هرات نه د هری خوړ په کیڼړی غاړې په څهٔ فاصله سئېل (جنوب) په مخ آباد وهٔ. د عمومی روایت تر مخې د دغې ځاے هوائی چکې فرعون مصر ایجاد کړې وې هغه د خپلو ثوبو (فتوحاتو) په لړ کښې د خپل وطن نه دومره لری راغلی وو چې تر دې ښار ئې خپله باچائی قائمه کړې وه.

پښتانهٔ بنو قطوره دی:

د حضرت ابراهیم خلیل الله ؑ بیبیانې مبارکې وې. په دغو پاکو بیبیانو کښې یو بی بی قطوره هم وه. د روایاتو تر مخې د حضرت ابراهیم علیه السلام د دې بیبی نه شپږ ځامن وو. چې د هغو نومونه (۱) مدیان (۲) یقسان (۳) مدان (٤) اسباق (٥) زمران (٦) سوخ وو.

په تورات کښې بیان شوی دی چې حضرت ابراهیم علیه السلام خپل ټول هر څهٔ حضرت اسحاق علیه السلام ته عطیه کړی وو. او د باقی بیبیانو ځامن ئې سره د ډېر مال حال مشرق پله (طرف) رخصت کړی وو. دا خلق د ایران په شمالی غربی سیمه کښې اباد شوی وو.

Pukhto.Net

د یقسان په اولاد کښې حضرت شعیب علیه السلام پیدا شوے وۀ. د دوی د اسم محضه په وجه روستو د دوی قام په قینی شهرت لرلو.

د تورات د روایت مطابق چې کله ملک طالوت د عمالقو (قام) خلاف د جنګونو په وخت هغوی د سموئیل پیغمبر په مشوره قینیانو ته د عمالقو د منځ نه وتلو ووئیل، نو په دغه وینا دا خلق د خپل وطن نه په کډه شو او په فارس کښې مېشته شو. بیا دغه قینیان د پشت په زمکه (چې د سبزوار سره نزدې موقعیت لری) آباد شو. د هنحامنشیانو په وخت دې سیمې د پارتیا په نوم شهرت لرلو. د اسلام په ابتدائی دور کښې دا سیمه په طبرستان مشهوره وه. د پشت اوسېدونکی دا بنو قطوره ړومبے په پاشتین او بیا په وروستو وختونو کښې په پشتون او پشتانۀ باندې وپېژندے شو.

پښتون آریا دی:

د آریانو د وجه تسمیې په بابله دوه وړاندېزونه شهرت لری.(۱) آریا د کلتوری ډلې نوم دے. (۲) آریا د ژبې په بنسټ د ختې (نسل) نوم دے.

(۱) آریا کلتورنی ډله:

د دې وړاندېز تر مخې آریا د ثقافتی ډلې نوم دے. د قاضی عبدالحلیم اثر مطابق آریا د "أُر" نه معرب دی. چې معنی ئې اور ده. په لرغونی وختونو کښې "أُر" د سومیریانو (قام) د پلازمیني نوم وۀ. دا قام د اور د تقدیس قائل وۀ. د دې قام د باچائی ډاندی تر لرې لرې خوارۀ وو. د سومیریانو د اثر لاندې چې کوم قومونه د اور د نمانځلو قائله شوی وو. هغوی په آریا سره نوموړی شو.د "اور" کلمه په پښتو ژبه کښې هم په دغه معنی مستعمل ده. او د اور سره د نسبت د پاره د "اورین" کلمه وضع ده.

(۲) آریا په لحاظ د ژبې:

ماهرین السنه د آریا معنی نجیب، شریف او اصیل کوی. په پښتو کښې هم "اره" د بنیاد او اصل په معنی استعمالیږی.

د ټولو نه وړومبے روسی مستشرق پروفېسر کلاپروتهـ د پښتو ژبې د ټکو، لغاتو او قواعدو د کتنې په بنیاد د پښتنو په بابله آریا وړاندېز مخې ته کړے وۀ.

د ظفر کاکاخیل د څېړنې تر مخې "آریا" یو لسانی اصطلاح ده. او هر هغه سړے په آریا بللے کېدے شی چې آریائی ژبه وائی. د هغه په خیال دا د یو سړی یا د یو قام د

Pukhto.Net

مشر نیکهٔ نوم نهٔ دے. ترڅو چې د آریاؤ د ورومبی ټاټوبی (مسکن) خبره ده په دې بابله د محققینو اختلافات دی. د ګڼو ښېړن کارو په خیال د آریا قام ورومبے ټاټوبے سطح مرتفع پامیر او د آمو (دریاب) مونډ (منبع) والاعلاقه ده[1].

د بعضو په خیال د دې قام ورومبے ټاټوبے سیکینډی نیویا، فن لینډ یا د ډینیوب دریاب وادی ده. بعضې ئې جنوبی روس، نور ئې جزیره نما بلقان او پاتې محققین منګولیا او چینی ترکستان بیانوی.

د پښتنو د آریائی وړاندېز په بابله د رګوید نه علاوه د یونانی سیلانیانو، مؤرخانو او جغرافیه دانو لرغونی تذکرې د سند په توګه وړاندې کولې شی. د دغې کتنو لاندې جدید ښېړن کار دا عقیده لری چې پښتانهٔ هم هغه پکت[2] قبیله ده چې ذکر ئې په رګوید (د هندوانو مذهبی کتاب) او د مهابهارت د لسو قبیلو په شخړو کښې شوے دے[3]. دا ښېړن کار د دې خپل وړاندېز د

---

[1] د پوهان عبدالحی حبیبی صېب مطابق اریائی قامونه وړومبی د خیوه، خوقند او د بدخشان په منځنی زمکو اباد وو. بیا د ابادی په زیاتی دوی په دریو ډلو کښې تقسیم شو. یوه ډله د هندوکش غر په لار د کابل د سردرو نه په تېره هندوستان ته لاړه. دوېمه ډله د ایران په مخ خوره شوه چې د هغه ځایه بتدریج یورپی سیمو ته په کډه شوه. درېمه ډله په خپل وطن پاتې شوه چې اوس په پښتنو یادیږی.

[2] بعضې څېړن کار دا رائې لری چې د مسیح نه ۱٤۰۰ کاله وړاندې د هندوانو په مذهبی صحیفه "رګویدا" کښې پښتانهٔ په دې نوم یاد شوی دی (په حواله د پشتون کون از پروفېسر پرېشان ختک)

[3] د رګوید مطابق دلسو قبیلو په جنګ کښې دې قبیلې د سوداس خلاف جنګ کړے وهٔ، (رګوید منډاله ۷,۱۸,۷) په دې کتاب کښې دا قبیله د پاکتاس (Pakthas) په نامه یاده شوې ده.

Pukhto.Net

تقویې د پاره د یونانی مؤرخ هیروډوټس[1]، جغرافیه دان بطلیموس کلوډیس[2] او یونانی جرنېل او سېلانی سکائی لاکس[3] د تالیفاتونه حوالې د دلیل په توګه وړاندې کوی.

دې درې واړو یونانیانو د پکتی، پکتین، پاکتی یس او پکتیان[4] په نامو د یو قام ذکر په خپلو تالیفاتو کښې کړے دے. دغه شان ئې د دې قام وطن په پکتیا او پاکتیا باندې یاد کړے دے. د هندوانو د زړو مذهبی کتابونو او د یونانی علماؤ د باندینی حوالو په بنیاد د ښېړن کارو یوې ډلې دا نتیجه راویستې ده چې د هندی آریاګانو د درې بنیادی څانګو (۱) بهارته (۲) یدو (۳)پکتا کښې هم، پکتا د پښتنو لرغونی نوم دے[5]. د آریائی وړاندېز منونکی دوېمه ډله دا عقیده لری چې پښتانهٔ د تېر وختونو بخد قام دے. د بخد قبیلې او علاقې نوم په اوستا (پارسیانو مذهبی کتاب) کښې هم راغلے دے.

---

[1] هیروډوټس (٤٨٤ تا ٤٢٥ قبل مسیح) د پکت د وطن نوم په پکتیکا (پکتویک) یاد کړے دے، هغه د دې قام د ذکر په لړ کښې د دې قام وطن د دریائے سندھ غاړې په ګوته کوی.

[2] بطلیموس د پکت قبیلې وطن د پکتین په نامه یادوی. د دهٔ په وېنا د پکتیو وطن پکتین د پارو پامیزاد قطب (جنوب) ته موقعیت لری.

[3] د دارا د وخت امیرالبحر سکائی لاکس (٥٢١ تا ٤٨٦ ق م) د پکت قبیلې وطن په پکتیا یاد کړے دے.

[4] هیروډوټس د پکتیان وطن د "اراکوسیا" په نامه یاد کړے دے.

[5] هندی اریا د "دیو" کلمه د مقدسې هستی د پاره استعمالوی خو پښتو ژبه کښې د یو د شېطان صفته ذات د پاره مستعمل دے. چې د دوی د دې عقیدې سره هم توپیر دے.

وړومبی عرب مؤرخانو هم د بخد ذکر په خپلو تذکرو کښې کړے دے. دغه شان د دې پوهانو د څېړنو تر مخې پښتانهٔ د آریاؤ د باختری څانګې سره اړه لري. د دې طبقې پوهانو ته د پښتو ژبې نه هم تقویت ملاویږی. ځکه چې د دې ژبې تعلق په متفقه توګه ایرانی څانګې سره دے. چې کله مونږ د دې ټولو باندینیـ خبرو جاج واخلو نو د ژبې نه علاوه په ډېرو متقاضی امورو د دې وړاندېز دننی افتراق او معیار د مخزن افغانی وغېره نه هم کمزورے ښکاره شی[1]. مثلاً لرغونی هندی مذهبی کتابونو کښې د هندوستان د زړو غېر آریائی قامونو ذکر ډېر په اختصار او مجمله توګه شوے دے. بعضو څېړن کارو د آریاؤ د راتګ نه وړاندې په سندھ[2] کښې دوو لویو قامونو ذکر کړے دے. چې (۱) آسور[3] (۲) داسیو وو. دې دواړو قبائلو نه یواځې په ډاډه د آریاګانو مخ نیوی کړے وهٔ بلکې څو وارې ئې ماتې سره هم مخ کړی وو. خو بیا د وخت سره سره

[1] د پروفېسر پرېشان خټک په رائې "د تاریخ د پاره چې د کومو مواخذاتو ضرورت وی، هغه د دې نظریې په ډاډ کښې نهٔ ښکاری. محض په زبانی روایاتو او عمرانی قیاساتو ولاړ هغه تاریخ چې د منځ د زرګونو کلونو کړی ئې ورکې وی څنګه مستند وګڼلی شی"
[2] د "ډاکټر غلام علی الانا" د څېړنې تر مخې سندهی په بنیادی توګه غېراریائی ژبه ده. ډاکټر نبی بخش خان بلوچ د موهنجو ډاړو د لرغونی ژبې په بابله لیکی "د اثارقدیمه د موندلی شوی موادو او معلوماتو په بنسټ وئیلی شی چې د سندھ لرغونه ژبه د یو سامی صفته ژبو د ډلې نه وه"
[3] د مسعودی په قول "د طوفان نوح نه پس په زمکه باندې د ټولو نه وړمبی سوریانو د بست، زمینداور او د غزنی په سیمو باندې واکمنی جوړه کړې وه، دوی د وطنونو د پولو تعین کړے وهٔ، اونې ئې لګولې وې، د دوی وړومبی باچا "سوشان" وهٔ. مروج الذهب از مسعودی

آریاګانو په دوی غلبه موندې وه. هم په دې وجه د هغه وخت راسې په هندوانو کښې د داس یا داسیو نوم د مرئ د پاره مستعمل راروان دے. خو د آسور قام پسوی ذکر هیڅ چرته نشته. دغه شان د رګوید د پکت په پښتنو باندې د اطلاق مونږ هیڅ قرینه نهٔ لرو. یعنی چې پکت د یو سړی نوم وهٔ کهٔ د باچا یا د قام. مونږ ته معلومه ده چې په هندوانو کښې د اوچت ذاتونو خلق تر اوسه د نورو آریاګانو په شان په خپله ژبه کښې د "خ" په ځائے "ک" وائی. خو سوال دا پېدا کېږی چې باوجود د یو ستر ذات آریائی قام نه پښتنو د کومو اثراتو لاندې خپل نوم د پکت په ځائے پښت کړو؟

تر څو چې د هیروډوټس د تالیف "تواریخ" ذکر دے. د خپل کتاب په وړومبی باب کښې دا مؤرخ لیکی "پاکتی یس د یو سړی نوم وهٔ د لودیا د قام نه، ساردس د لودیانو مرکز وهٔ". دا فاضل مؤلف د پکتیا خلق په اووم اقلیم کښې پکتویک او آرمینیان په دیارلسم اقلیم کښې هندیان په شلم اقلیم کښې لیکی او د پکتیا ځائے په آرمینیا کښې ذکر کوی. خو چې کله هیروډوټس د سکائی لاکس د مهم او د مخامنشیانو د خپلو ولایتونو نه د سالانه خراج ذکر کوی نو دغه وخت واضحه شی چې د وخت

Pukhto.Net

چپاوئنو او د متن متفرقه بیاناتو د فاضل مؤرخ لیکنی د مطالبو د وېنا په ترڅ کښې بېخی کمزوری کړی دی. دغه شان چې کله مونږ په دغه تالیف کښې د سپو هومره غټو سړوی خورو مېږیانو قیصې ولولو نو دا تالیف د تاریخ نه د دیومالا (فرضی یا خیال قیصی) جوړه شی.

د آریائی نظریې ناقدان دا وېنا هم کوی چې دې وړاندېز ته ۱۹۲۲ء نه پس هغه وخت شهرت ملاؤ شو. چې کله د افغانستان د باچا امان الله خان په وخت کښې د هغه یو وزیر فیض محمد خان په خپل تالیف کښې د افغانانو په بابله د آریا وړاندېز ذکر وکړو. او د دولت له خوا په سرکاری توګه د دې وړاندېز تائید وشو. داسې وئیلی کیږی چې د دې دولتی تائید مقاصد بهرنی اړیکی (خارجه تعلقات) او د چاپېرچل بېن المللی تقاضې وې.

بهرحال زما په خیال آریائی وړاندېز د کوټلی تجزیې په معیار نهٔ سر ته کیږی تر څو چې د غربی څېړنکارو خیالات دی. په دغو کښې زیاترو د قیاس نه کار اغستے دے او د زمکنی حقائقو نه ئې ډډه کړې ده. دوی د افغانانو د قامی بنسټ، خوراک سخاک، دوددستور، د دوی په تسلسل سره د لرغونی مینو نه تدریجی انتقالات، عقائدو، نفسیاتو، د دوی د مینو د

لرغونی او اوسنی نومونو یو شان والے، او په پښتو ژبه کښې د سامی ژبو د ټکو پنګې تر څهٔ حده نظرانداز کړی دی.

بحېثیت مجموعی د هیروډوټس د "تواریخ" حېثیت د تېرو وختونو د نورو تواریخو نه بدل نهٔ دی. بیا هم مونږ ته د تېرو وختونو د ټولو مؤرخانو او په خصوص سره د هیروډوټس مننه پکار ده چې د دوی د علمی ارزښتونو له کبله نن مونږ د دې قابل یُو چې د تېر وخت ننداره وکړو.

پښتانهٔ مخلوط النسل دی:

کله چې د پښتنو د خونې په بابله د وړاندېزونو په مینځ کښې اختلاف زیات شو او دا حقیقت هم مسلمه شو چې هره ډله د دلائلو په بنیاد خپل نقطه نظر مخې ته راوړی. نو د څېړن کارو او ناقدانو یو ګوند د منځ لاره اختیار کړه او دا وېنا ئې وړاندې کړه چې پښتانهٔ مخلوط النسل دی. د دې ګوند پوهانو مشر مولانا عبدالقادر ګڼلے شی. دوی نهٔ یوائې د پښتو اکېډمی مؤسس وهٔ بلکې د پښتنو په تاریخ، ژبه او ادب ئې هم ژور نظر لرلو. پوهان پرېشان خټک (خدا ے بخښلے) هم د یو ځان له فکر سره د

Pukhto.Net

دې وړاندېز په ښنګ ښکاري. د دوی په خیال یو سپېځلې پښتون ګوند چې په خونه پښتون وهٔ د تاریخ په تتو ورځو شپو کښې د بلخ نه تر سلېمان غرهٔ پورې چرته نه چرته میني لرلې. دغې ګوند بیا په پراخه توګه د قبائلو شکل اختیار کړو. دا د هغه وخت خبره ده چې کله آریاګان په دې سیمو لا نهٔ وو مېشته شوی. دوی د پښتنو د خونې د ښېړنې په بابله پښتونولۍ ته لوړ والې ورکوی. ځکه چې د دوی په وېنا دې ضابطې د اسلام نه هم وړاندې په دې قام کښې رواج لرلو.

کهٔ چرې غور وکړے شي نو د مخلوط النسل وړاندېز په ګټه کښې د علمی دریځونو سره زمکنی حقائق هم موجود دی. د پښتون قام سره تړلې قبیلې لکه کمبار، کشار، ماندوری، طوری، ګمر، وغېره نن د پښتونولۍ په امېل کښې د ملغلرو په شکل داسې پئېلی شوی دی چې په دې کښې د یوې ملغلری کمې زیاتې ګویا چې د ټول امېل د ماتولو باعث ګرځی. د کرمې توری خپله وائی چې مونږ په خېل کرلانی او په خونه ترک یُو. او د اسلام نه وړاندې مونږ بدها مذهب منونکی وو. مونږ وړاندې دا خبره لیکلې ده چې په ساکا قبائلو کښې د یوې قبیلې نوم توری وهٔ.

پښتانهٔ بنی اسرائیل دی[1]:

د پښتون قام د خپل قامی او قلمی روایاتو تر مخې دوی دهغو اسرائیلیانو اولاد دی کوم چې د آشور او بابل واکمنو عراق او لرغونی پارس او میډیا ته په کډه کړی وو[2].

د تاریخ د کتنې نه دا حقیقت برسېره کېږی چې انسان په څهٔ نا څهٔ شکل خپل تېرو وختونو سره تړون ساتی. د بشریاتو پوهان هم د دغو انسانی نفسیاتو د ښېړنو په رڼا کښې د قامونو د تېرو چپو ماتې کړې یو بل سره لګیځ. اصل کښې په زمکه د انسانانو د ابادۍ د خورېدو لویه وجه د دوی د (نقل و حرکت) فطری جبلت دے. د ښېړنو تر مخې دا کډوالی په هر پنځوس کاله کښې په خپله واقعه کېږی. انسان د یو ځاے نه بل ځاے ته په کډه کېدو کښې چې چرته د نوی چاپېر چل اثرات قبلوی. هم هلته په لاشعوری توګه د خپلو تېرو ورځو شپو او مینو

[1] دا خبره چې د افغانانو اسرائیلی وړاندېز د مخزن افغانی د صاحب ایجاد دی، حقیقت سره سمه نهٔ ده. د مخزن نه مخکښې د دې دریځ لیکنه تذکرة الابرار والاشرار او تواریخ شیرشاهی کښې شوې وه. په دې بابله یو بله د قدر وړ حواله د ابوالفضل لیکنې دی، دې چې کله د ائین اکبری په دوېم ټوک کښې د ګدو ولایتونو حال لیکی نو د افغانانو په بابله د دوی د اسرائیلی دعوې ذکر هم کوی.

[2] د یهودیانو لرغونی معبد چې کنډرات ئې په کابل کښې موجود دی، د یهودی دائرة المعارف په روایت د دې تاریخ د بخت نصر د زمانې دی. (پښتانهٔ از ډاکټر حبیب الله تژی)

Pukhto.Net

سره خپل تړون هم په څۀ نا څۀ شکل نوی چاپېر چل ته راړوی.

د خپل تېر وختونو سره تړون ساتلو د پاره انسان ګڼې وسیلې پکار راولی. لکه د تېرو نیکانو نومونه خپلو بچو له کېښودل، نوې مینې د زړو مینو په نامو یادول، د نیکانو د مورنۍ ژبې ټکی خپلې موجوده ژبې ته راړول. د پلار نیکۀ مذهب او دوددستور له په مروجه مذهب او دوددستور کښې ځائے ورکول یا په څۀ نا څۀ شکل جاری ساتل.

د انسانانو دا فطری خوی د نوی کلتورونو په جوړېدو کښې او د تهذیبونو په وده کښې مهمه برخه اخلی هم دغه وجه ده چې د نن وخت څېړن کار د نورو سائنسی وسیلو سره سره دغه انسانی جبلتونه اوس هم په قامونو د څېړنې په لړ کښې پکار راولی. مونږ په مختصره توګه د اسرائیلیانو پېژندګلو او د دې قام د عروج او زوال جائزه لوستونکو ته وړاندې کوو.

د حضرت یعقوب علیه السلام اولاد ته بنی اسرائیل وئیلی شی. دوی د حضرت اسحاق علیه السلام ځوی او د ابراهیم علیه السلام نوسے وۀ. حضرت ابراهیم علیه السلام په انسانی تاریخ کښې یو ستر مشر تېر شوے

دے. د دوی پلرنی وطن د عراق لرغونی ښار "اُر" وۀ. دوی د "اُر" یو لوړ رتبه ټبر سره تعلق لرلو. د "اُر" خلق د بتانو او د فطری مظاهرو د لمانځلو منونکی وۀ. په دې وجه دوی په کوټلی دلائلو سره خپل قام ته د توحید باری تعالی بلنه ورکړه. کله چې د "اُر" بامبړان ابراهیم علیه السلام ته په دلائلو کښې پړه شو. نو دوی ئې د اُور په غرغنډو کښې وغرځول. خو ولې سختن دوی د هر قسم جانی او بدنی تلفاتو او سوځېدو نه اوځغورل. د دې واقعې نه پس ابراهیم علیه السلام د کور د یو څو افرادو سره ملک کنعان او مصر ته هجرت وکړو.

د ابراهیم خلیل الله د وړومبی ټبر نوم سارا (بی بی) وۀ. د سارا بی بی نه علاوه هاجره (بی بی) او قطوره (بی بی) هم د ابراهیم علیه السلام کورودانې وې. د سارا بی بی اولاد په بنو اسحاق، د هاجرې بی بی اولاد په بنی اسماعیل او قطورې بی بی او په بنو قطوره سره شهرت لری. بنو اسحاق د فسلطین او د دې په خواوشا زمکو، بنو اسماعیل د فاران په سحرا[1] کښې او بنو قطوره په شرقی وطن مېشته شوی وو. د حضرت ابراهیم علیه السلام فضائل او مراتب بې حسابه دی. تاسو په ابوالانبیاء، د

[1] پیدائش ب ۲۱ ابه۲۱ + پیدائش ب ۲۵ ابه ٦ (تورات اُردو)

Pukhto.Net

لویو قامونو پلار او د خلیل الله په درنو نومونو سره مقلب ئي.

د حضرت اسحاق علیه السلام دوه ځامن وو. (۱) عیس (۲) یعقوب علیه السلام

د عیس اولاد په ادومیانو مشهور وۀ.

د یعقوب علیه السلام څلور بیبیانې وې، په دوی کښې "لیا" او "راخل" زوجاتې وې. او بلها او زلفه ئې اُم ولد[1] اینځې وې. د دوی ټول دولس ځامن وو چې نومونه ئې په لاندینی ډول دی:

د لیا نه: (۱) روبن (۲) شمون (۳) لاوی (٤) یهودا (٥) اشکار (٦) زبولون

د راخل نه: (۱) یوسف (۲) بن یمین

د بلها نه: (۱) دان (۲) نفتالی

د زلفه نه: (۱) جد (۲) آشر

د حضرت یعقوب علیه السلام په ټولو زامنو کښې د حضرت یوسف علیه السلام سره زیات محبت وۀ. حضرت یوسف علیه السلام په خپل کوچنوالی کښې د خپلو رونړو د ناروا سلوک او بیا د مصریانو د لاسه د ګنې ازمېښتونو او د بندی توب د کشالو په رونړ تندی او ډاډ

[1] هغه وینځه چې د بچو راوړلو نه پس ورته د وینځې توب نه خلاصی ملاو ٔ شی.

Pukhto.Net

زړۀ د مخاوی نه پس چې کله د نبوت او امارت په لویو مراتبو فائز شو نو په دغه وخت د پاکې خورې په وطن د قحط له کبله ئې خپل تول رونړه او پلار راوبلل او د مصر په غواړه علاقه "جشن" کښې ئې اباد کړۀ. د وخت سره سره مصریانو د نسلی عصبیت لاندې آل یعقوب علیه السلام مریان وګرځول. آخر څلورسوه دېرش کاله پس دې قوم د موسیٰ علیه السلام د مشرۍ لاندې د مصریانو نه خلاصے بیا موندۀ. بیا د موسیٰ علیه السلام خادم یوشع بن نون د اسرائیلیانو د لارتګ د پاره قاضیان وټاکل. دور قضا کم و زیاته څلورسوه پنځوس کاله وه. د حضرت سموئیل علیه السلام په وخت کښې د آل یعقوب په تینګار د بن یمین قبیلې نه ساول المعروف ملک طالوت د دې قام باچا مقرر کړو. د ملک طالوت نه پس حضرت داوٗد علیه السلام د نبوت و خلافت په چارو سرفراز شو. د حضرت داوٗد علیه السلام نه پس حضرت سلیمان علیه السلام ته نبوت او بې مثله او منفرده باچائی اوبخښلې شوه.

د سلیمان علیه السلام نه پس د هغوی ځوی رحبعام باچا شو. د دۀ په واکمنۍ کښې یربعام افرائمی دنورو لسو قبیلو په ترون د اسرائیل په نامه د یو جدا دولت بنسټ کېښودو بل طرف ته رحبعام خپله یهودۍ

قبیله او بن یمین قبیله په سیاسی توګه یو کړه او دغه شان ئې د یهودا دولت په نوم خپله واکمنی قائمه کړه. د یهودا دولت پلازمینه یروشلم او د اسرائیل سامریه وه. په ۷۷۱ ق.م. کښې آشوریانو په اسرائیله یرغلې شروع کړې. د ۷۳۲ق.م نه ۸۳۲ق.م پورې د نفتالی، جد او روبن قبیله په پوره توګه او د منسی قبیله نیمائي بې وطنه کړه. او دا دواړه ئې د خلخ، خابور، هاران او د جوزان[1] د خوړ په زمکو مېشته کړې[2]. په ۷۲۲ق.م. کښې د تګلاتهـ جانشین شلمانصر اسرائیلی ریاست له ماتې ورکړه. او پلازمینه سامریه ئې ګېره (محاصره) کړه. په دغه محال ئې د مقبوضه سیمو ټول اسرائیلیان آشور ته بې کوره کړهٔ[3]. په ۷۲۲ ق. م. کښې د شلمانصر د مړینې نه پس سرګون II د آشور باچا شو. هغه د سامری د فتح نه پس شاه اسرائیل هوسیع په بندی حال آشور ته ولېګلو. بقایا ټول اسرائیلیان ئې بې کوره کړل او په خلخ، خابور د جوزان په خوړ او د مادیانو په سیمو کښې ئې مېشته کړل[4]. د اسرائیلی

---

[1] دې خوړ ته په پښتو او فارسی کښې امو، عربی کښې جیحون او انګرېزی کښې Oxus River وائی، د ساسانی واکمنی په مهال امو په ویهه رود معروف وهٔ، د عربی جیحون د ګیحون نه معرب دے، د یهودی مؤرخ موشے جل مطابق ګوزان دریائے بلخ (امو) دے.

[2] تواریخ ۱ ب۵ ایه ۲٦ + سلاطین ۲ ب ۱۵ ایه ۲۹ (تورات اُردو)

[3] سلاطین ۲ ب ۱۸ ایه ۱۱

[4] سلاطین ۲ ب ۱۷ ایه ٦

واکمنۍ د نسکورتیا نه پس دا لس قبیلې چرته هم بېرته رانغلې[1]. ځکه چې سرګون د دوی په سیمو باندې نورې قبیلې مېشته کړې وې[2]. د دې وجوهاتو له کبله د لسو وروکو قبیلو د روایت آغاز وشو. د سرګون دوم نه پس سنخریب باچا شو. د هغه د قتل نه پس په آشوری واکمنی د مخ په ښکته تلو آثار شروع شول. آخر په ٦۱٦ق.م. کښې د بابل او میډیاټل لښکرو د آشور په دولت یرغل وکړو او د داسې ماتې سره ئې مخ کړو چې دا لوے دولت محض د تېر وخت یوه قیصه پاتې شوه. د خپل عروج په وخت آشوری دولت د مصر د پولو نه واخلې تر ایشیاء کوچک پورې او د فارس او میډیا نه اخوا تر سیهند[3] پورې واکمنی لرله. بابلیانو هم د آشوریانو په څیر د نیولو شوو سیمو یهودیان په آزار اوساتل. په ۵۹۷ق.م. کښې بخت نصر د ستر سالار په حېث په یروشلم یرغل وکړو. په واپسۍ کښې ئې شاه یهودا په زنځیرونو تړلے ځان سره بابل ته بوتلو[4]. د یهویقیم نه پس د یهویاکین په واکنۍ کښې بخت نصر بیا په یروشلم یرغل وکړو. دې وارې بخت

---

[1] سلاطین ۲ ب ۱۷ ایه ۲۳

[2] سلاطین ۲ ب ۱۷ ایه ۲٤

[3] دا سیهند موجوده صوابی والا هنډ نه دی.

[4] تواریخ ۲ ب ۳٦ ایه ٦

Pukhto.Net

نصر د شاهی کورنۍ سره ۸ زره سپایان، سرداران او هنرمند ځان سره جبری بابل ته بوتلل[1]. د یهویاکین د جلاوطنۍ نه پس صدقیاه باچا شو. څۀ وخت پس چې صدقیاه هم منحرف شو نو بخت نصر په یروشلم د یو لوی لښکر سره حتمی یرغل وکړو. د یو کال د محاصرې نه پس چې کله یروشلم ماتې وخوړه نو د صدقیاه د وړاندې ئې د هغه بچی ذبح کړل. بیا ئې هغه ړوند کړو او په زنځیرونو تړلی ئې سره د ټول ښار د خلقو بابل ته جلاوطنه کړو. بابلی لښکرو د یروشلم خزانې ووهلې. او ښار ئې لوټې لوټې کړو[2].

بیا وروستو ۵۳۹ق.م. کښې چې کله لوی سائرس[3] بابلیانو له ماتې ورکړه نو هم په هغه کال ئې بې وطنه یهودیانو ته د یروشلم د تلو اجازت ورکړو. دغه شان ۷۰ کاله ښار پاتې کېدو نه پس یروشلم بیا آباد شو. خو د اسرائیلیانو اکثریت وطن ته د واپس تلو په ځائے د سائرس په خورې ورې واکمنۍ کښې مېشته کېدل غوره کړل[4]. د سائرس په باچائۍ کښې ۱۲۷ ولایتونه وو. دهغه ملکه

[1] سلاطین ۲ ب ۲٤ ایه ۱۰ تا ۱۷
[2] سلاطین ۲ ب ۲۵ ایه ۲ تا ۱۱
[3] د سائرس ګڼ نومونه دی، لکه ذوالقرنین، کوروش اعظم، سکندر وغېره
[4] استر ب ۳ ایه ۸

آسترد د بنی اسرائیلو د بن یمین قبیلې نه وه. د آستر ترۀ مردکی د سائرس په دولت کښې مهمه څوکۍ لرله[1]. د سکندر په باچائۍ کښې د اسرائیلیانو سیاسی مرتبه تر دې حده رسېدلې وه چې په ټولو ولایتونو کښې خپل اویا زره دښمنان د سکندر په اجازه قتل کړی وو[2].

د بابلیانو د اویا کاله غلامۍ وخت نه واخلې د هخامنشیانو د واکمنۍ تر اشرافیې پورې اسرائیلیانو د خپلې ژبې سره سره د مذهبی او کلتوری ژوند په ټولو اړخونو بدلون اختیار کړے وۀ[3]. د دې تغیراتو د مخ نیوی د پاره د دوی روحانی او قامی مشرانو دوه ډوله فعالیتونه اختیار کړی وو. هغه ډله چې په یروشلم کښې بیا سره مېشته شوه. د دغو بدلونونو ئې په شدت سره غندنه وکړه او د احیاء مذهب په لار ئې قامی ژبه او دوددستورونه بیا رواجی کړۀ. بل طرف ته هغې ډلې چې یروشلم ته د بیا راتلو په ځائے ئې خپل مسکونه وطنونو کښې اوسېدل غوره کړۀ، دوی قبائلی تقسیم د منځه یوړو او د بنی اسرائیلو په نوم ئې ټول وګړی مجتمع کړۀ. دغه شان دوی د خپل قامی وطن نه د لری والی له کبله خپلو بچو او نوی

[1] استر ب ۸ ایه ۹
[2] استر ب ۹ ایه ۱٦ تا ۲۰
[3] نحمیاه ب ۱۳ ایه ۲٤ + عزرا ب ۹ ایه ۱ تا ۲

Pukhto.Net

مېشته زمکو له د خپلو ورې نیکونو او لرغوني وطنونو نومونه کېښودل شروع کړهٔ. سره د دغو اقداماتو ئې کلتوري او مذهبي روایات هم نوي کول ته په ګډ صورتونو سپارل شروع کړل.

چې کله مونږ د باندني بحث په رڼا کښې د پښتنو د تهذیبي اقدارو جاج اخلو نو لا محاله راته د اسرائیلي وراندیز سپېځلې حقانیت په ډاګه شي[1]. په دې لړ کښې دې ویونکي لاندیني بېلګې د نظر وراندې کړي.

د لرغوني وخت اسرائیلي نومونه چې تر دې دمه په پښتنو کښې مروج راروان دي.

(۱) شمون (۲) ساول (۳) میشک (٤) ایتمر (٥) کودي

(٦) ایلم (۷) ایمل (۹) لودي (۱۰) ګمریاجمر

(۱۱)سیني (۱۱) شلمان

[1] د لکهنؤ پوهنتون ډاکټر نورس افریدی د ملیح اباد (انډیا) په خصوص سره د افریدی قبیلې او په عموم سره د نورو پښتنو قبیلو جینیاتی ټسټونه اغستي وو. د دې ټسټونو نتائج د یهودیانو د اشکنازی څانګې سره 68.1 فیصد په تناسب سره مطابقت ښکاره کړے وهٔ. دا تناسب د دنیا د هر قوم نه زیات دے. (روزنامه ټائمز اف انډیا 2009-06-07 په حواله د وکی پیډیا)
د اسرائیلیانو قامي او مذهبي ټوپی چې یرملکی Yarmulki نومیږی او ورته Kippah هم وائی، د افریدو د قامي ټوپی سره مکمل یوشان والے لری. دا حقیقت هم دلچسپی نه خالی نهٔ دے چې څنګه پښتانهٔ د وادهٔ سړی په پالنګ خېژوی هم دغه شان اسرائیلیان هم د وادهٔ سړی په پالنګ خېژوی.

Pukhto.Net

دغه شان پښتنو د لرغوني اسرائیلي وخت ځایونو یا د هغو په بابله تاریخي حوالې هم په څهٔ نا څهٔ ډول خپل کلتوري ژوند کښې په ښکلي طریقه ژوندي ساتلي دي. د پښتنو د خپل نسلي اصالت نه دغه تاریخي لړي په بل مخ جدول کښې ملاحظه کېدے شي.

نوم	د لرغونی اسرائیلی تاریخ سره اړوند	معنی	د پښتنو تاریخ سره اړوند
کرک	د غرب اُردن د یو علاقې نوم	مړز	د خیبر پښتونخوا د قطبی سیمې د یو ځاے نوم
سدوم	د اسرائیل د یو مشهور ریاست نوم	د ځاے نوم	د خیبر پښتونخوا د مردان ډویژن د یو ځاے نوم
بشام	په عهد اسرائیل کښې د شام د یو قلعه نوم وۀ	د ځاے نوم	د خیبر پښتونخوا په قطبی برخه کښې د یو ځاے نوم
خیبر	په عهد رسالت کښې د یهودو د مرکز نوم وۀ	د ځاے نوم	په خیبر پښتونخوا کښې د یو ځاے / ایجنسۍ نوم

ګدر[1]	د لرغونی عراق د سامی ژبې ټکے دے	د دوو سیمو منځ کښې حد فاصل	د کاټلنګ (خیبرپښتونخوا) سره نزدې د یو کلی نوم دے.
اُرمیه[2]	په لرغونی میډیا کښې د یو ډنډ نوم وۀ	د ځاے نوم	د افغانانو مشهوره اُرمړ قبیله
میانه[2]	په لرغونی میډیا کښې د یو ښار نوم، دې ته به ئې میانج هم وئیلو	د ځاے نوم	د یوې افغانې قبیلې نوم
صافی[2]	په لرغونی میډیا کښې د سهند غر نه وتلی یو دریاب نوم	د ځاے نوم	د افغانانو د یو قبیلې نوم

[1] عبرانی کښې Gader د سرحد او باړ په معنیٰ بانديې دے.
[2] جغرافیه خلافت مشرقی از جی لی سترنج

Pukhto.Net

اسمار	د آشوري (بابلي) ژبې يو ټکے	جنګی وسله	په کنړ کښې د يو ځاے نوم
قراقر	د عراق او شام په پوله د يو غر نوم	د ځاے نوم	کړاکړ د بونير او سوات په پوله د يو مشهور غر نوم دے
سوراء	بغداد (عراق) لرغونی نوم	د ځاے نوم	په دغه نوم د بونير په علاقه کښې د يو ځاے نوم
خوست	د لرغونی مېډيا په جبال ولايت کښې د يو ځاے نوم	د ځاے نوم	د افغانستان د يو مشهور ولايت نوم
شال	د لرغونی مېډيا يو ښار	د ځاے نوم	د غزنوی وخت د افغانانو د يو مرکز نوم وۀ
مراغه	د مېډيا د يو خوشګوار ښار نوم وۀ	د ځاے نوم	د پښتنو غوره مرغۍ سره مشابهت

Pukhto.Net

ايلم	په اسرائيل کښې د يو ځاے نوم	د ځاے نوم	په سوات کښې د يو مشهور غر نوم دے
بتهانی	په عهد قديم کښې د يروشلم په شرقی غاړه د کوه زېتون په لمنه کښې د يو ځاے نوم وۀ	د ځاے نوم	د افغانانو بېټنۍ قبيله
پاوۀ[1]	د حدر (شاه ادوم) د يو ښار نوم وۀ	د ځاے نوم	شېرپاوۀ د افغانانو د يوې قبيلې ذيلی خيل نوم
جمند	د کرمان سهيلی شرقی طرف ته د منوجان ښار د يوې حصې نوم	د ځاے نوم	د افغانانو په سرېن ښاخ کښې د مند د ورور نوم

[1] پیدائش باب ۳۶، ایه ۲۹ (تورات)

پتوم[1]	په عهد فراعنه کښې د څېزونو کېښندلو د ځاے نوم	نوم	پټ (اسم صفت) په د پوالونو کښې ګېر هغه ځاے چې چت پرې اچولے شوی وی.[2]
میمنه[3]	په عهد وسطیٰ کښې د دې نوم الیهودیه وۀ	د ځاے نوم	د افغانستان د یوې منطقې نوم
الغور	تهامه (عرب) ته الغور هم وئیلی شی	د ځاے نوم	د افغانستان د یو ولایت نوم
پشت[4]	دا په کوهستان (لرغونی میډیا) په غر کښې د یو ځاے نوم وۀ	د ځاے نوم	د روایت تر مخې په دې دواړو علاقو کښې اسرائیلیان ډېره موده اباد وۀ

1 خروج باب ۱ ایه ۱۲ (تورات)
2 درياب (پښتو لغت) مؤلفين قلندر مومند، فريد صحرائی
3 جغرافيه خلافت مشرقي
4 دا نکته ډېره مهم ده، بايد په دې بابله نوره څېړنه د پښتنو په بابله نوی انکشافات تر لاسه کړی.

تون	د پشت سره نزدې د کوهستان د یو ښار نوم وۀ	د ځاے نوم	ایضاً
وادی اشکول	په عهد موسیٰ علیه السلام کښې د حبرون سره نزدې د یو ځاے نوم وۀ	د ځاے نوم	دانشکول د پښتونخوا د یو معروف او لرغونی ځاے نوم دے
بابل[1]	له دې مقام نه انسانان د ژبو د تفاوت له کبله جلا جلا په زمکه خوارۀ شوي وو	د ځاے نوم	پښتو کښې بل بل یا بېل بېل د جلا جلا په معنیٰ مستعمل دی

1 پیدائش باب ۱۱ ایت ۹ (تورات)

Pukhto.Net

انبار[1]	د بغداد په غربی طرف د دریاب په غاړه آباد یو لرغونے ښار/ د بلخ سره نزدې د یو ښار نوم	د ځاے نوم	په باجوړ کښې د یو ځاے نوم، په دغه نامه په صوابۍ کښې هم یو ځاے دے
بولان	د بصرې (عراق) په لاره د یو ځاے نوم دے	د ځاے نوم	په صوبه بلوچستان کښې د یو ځاے نوم

[1] انبار عبرانی ژبه کښې د عطارد سیارې نوم دے.

Pukhto.Net

کابل	د میرمحمد غبار د څېړنې تر مخې د کابل بنیاد په ۷۷۰ق م کښې آشوری بادشاه شلمانصر اینبودے وۀ.	د ځاے نوم	د افغانستان د پلازمینې نوم ابن حوقل ۲۳۱ھ په خپل تالیف صورة الارض کښې لیکلی "او په دې ښار (کابل) کښې کافران او یهودیان مېشته وو"
نوشته دیوار[1]	Mene, Mene Tekal, u, Phersin	مشهور متل	په دې فرمان کښې چې د تکل کومه معنٰی ده هم په دغه معنٰی په پښتو ژبه کښې دا تهکے د "تکل"[2] په شکل نن هم مستعمل دے.

[1] منے الله ستا د واکمنی حساب ولګولو او ختم ئې کړو. تکیل: تهٔ په اندازه غلط اوختې، اوفېرسن: ستا سلطنت تقسیم کړے شو او فارسیانو له ورکړے شو. دوست محمد خان کامل تاریخ مرصع (نوټونه) از افضل خان ختټک

[2] د تکل معنا اراده، کوشش، تلاش، لټون (دریاب پښتو لغت، مولفین قلندرمومند، فرید صحرائی)

اله	دا نوم په سامي ژبو کښې د لرغونې وختونو نه د "سختن" د پاره وضع راروان دے	د اله د ټکي معنیٰ مقصوده ، تحیر او مافوق الادراک ده	آله، په پښتو ژبه کښې د تعجب کلمه ده
صلاله	د عمان (وطن) د یو مشهور ځاے نوم دے	د ځاے نوم	سلاله په مهمند ایجنسۍ کښې د افغانستان او پاکستان په پوله مشهور کلے دے
زاب کلاں زاب خورد	د آشوریانو سیمه، دجله دریاب او د هغه معاون دریابونه د زاب کلان و خورد په منځ کښې بهیږي	د ځاے نوم	ژوب (بلوچستان) کښې د پښتنو مشهور ښار

دغه شان د پښتنو په اولسي رسمونو، روایتونو او د ژوند په نورو تګ لارو کښې هم مونږ ته په خصوصی توګه د سامي تهذیبونو نخښې نښانې په نظر راځی. لکه د یهودو په مذهب کښې د هفتې ورځ ته "سبت" وائی. په دغه ورځ د ژوند هلې ځلې خصوصاً په معاشي چارو بندېږ وی. بل طرف ته پښتانهٔ هم دغه ورځ ته "خالی" وائی. دا ټکے د خپل ساده ساخت او معنی په وېنا کښې د تنوع په وجه په ډېرو ژبو کښې مستعمل دے.

دلته د "سبت" د مفهوم او د دې ټکي په معنی کښې یو شان والی ښکاره دے. لکه چې د "سبت" ورځ د خپلو احکامو په وجه د امروزه ګڼو هلو ځلو نه خالی وی.

دغه شان به د بابلیانو د ونۍ ابتدا د بده د ورځې نه کېدله. پښتانهٔ دغه ورځ ته شروع وائی یعنی ونۍ. لکه چې د شروع د ورځې نه شروع کیږي.

د بنی نوع انسان په لویو مراتبو کښې یو د تکلم صفت دے[1]. دا هغه مهم اړوند دے چې مونږ پرې د خپل مافی الضمیر او احساساتو وائینه کوو. په اصل کښې د یو قام ژبه نهٔ یواځې د الفاظو ټولګی وی، بلکې هغه مونږ ته د

[1] په دې وجه د ارتقائی وړاندېز څېړن کار هم د دې دریځ منونکی دی چې د ژبې په لار ارتباط د نوع انسان خاصه ده.

Pukhto.Net

هغه قام د ارتقائی سفر او کلتوری او تمدنی اړخونو پوره پېژندګلو هم راکوی. د انسانی تاریخ په وړومبو کښې به د هر نسل یوه مخصوصه ژبه وه. خو بیا د ګڼ نسلونو د اختلاط او د نوی قامونو د جوړېدو په وجه د ژبو دې تخصیص د تعمیم شکل اختیار کړو. د نسلی اختلاط نه علاوه د دې نورې هم ډېرې وجې وې. د بېلګی په توګه د انسانانو د یوې سیمې نه بلې سیمې ته کډه والے. د دولتونو لوړوالے او ټیټ والے، معاشی هلې ځلې، د نوی مذهبونو اثرات او د موسمی تغیراتو غونډې عواملو د نسلی ژبو د مړینې یا نسکورېدو او د نوو ژبو د ودې او پرمخ تګ د پاره حالات تصفیه کړل.

د ژبو[1] نوو پاهانو ټولې ژبې په اتو لویو ټبرونو کښې وېشلی دی. دوی دا تقسیم د مشتق ټکو، اوازونو او ګرامر په بنسټ کړی دی. لاندې د دغو اتو ټبرونو نومونه د نظره کړئ.

(۱) سامی (۲) انډو یورپی (۳) هندچینی (۴) دراوړی
(۵) مونتړا (۶) امریکی (۷) ملایا (۸) بانتوا

[1] نوی څېړن کار په دې حقیقت تقریباً یو دی چې لفظ اریا د ژبوی ډلو نمائندګی کوی نه چې د نسل.

Pukhto.Net

په باندنی وېش کښې سامی ټبر د نورو ژبو په څېر په ګڼو ژبو مشتمل دے. چې پکښې آشوری، فینیقی، سریانی، عبرانی، قبطی، عربی وغېره نوموړی دی. د ژبو دا ټبر عموماً د سامی نسل د ژبو نمائندګی کوی. دغه شان انډویورپی ټبر د آریائی ژبو نمائندګی کوی. د دې ټبر دوېم نوم انډوجرمینک دے. دا ټبر په وړومبی توګه د ټکو او مخارجو د وېنا په لحاظ سره په سنتم او سیتم وېشلی شوی دی. سنتم په لاطینئ ژبه او سیتم په سنسکرت ژبه کښې سلو (عدد) ته وائی.

د دې ټبر دوه بنیادی ولقې دی:

(۱) انډوآریا (د دې ۲۱۹ څانګې دی)

(۲) انډو ایرانی (د دې ۸۴ څانګې دی)

په جغرافیائی توګه د انډوایرانی ولقې دوه څانګې دی:

(۱) شرقی (۲) غربی

شرقی څانګه ئې په دوو ذېلو وېشلې ده:

(۱) شمالی شرقی (۲) جنوبی شرقی

ژبپوهان د پښتو ژبې اړوند د جنوبی شرقی څانګې سره ګڼی. دلته دا د خپلې ګاونډی (پامیری) برعکس یواځې ده. د دې نه د دې ژبې لرغونتوب او پښتون قام سره د خصوصی تړون ښوونه په خپله برسېره کېږی.

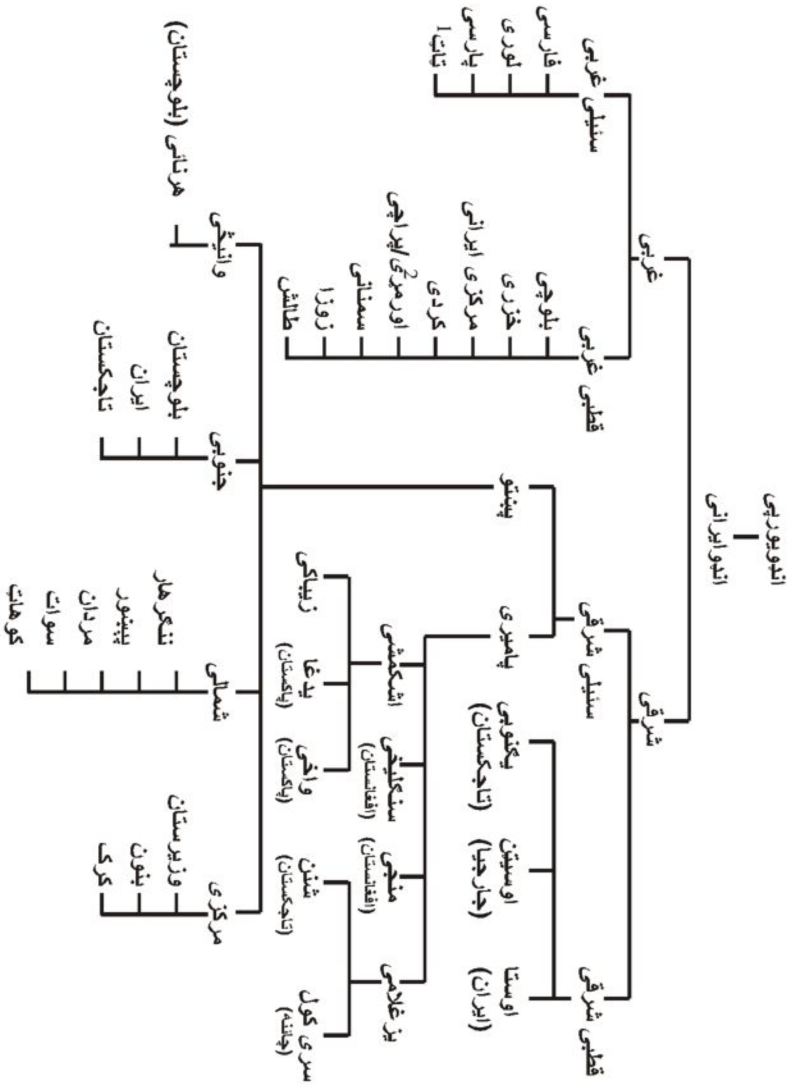

باندینۍ نقشه د نوی ژبپوهانو د علمی زیارونو نچوړ دے

---

[1] دا خالص یهودی وینا (لهجه)ده. د دې ویونکی اسرائیلیان د "بک" په نامه بللی شی.

[2] دا اورمړی ژبې غربی څانګې سره تعلق د دې خبرې واضح دلیل دے چې د پښتنو مختلفو قبیلو په مختلفو ادوارو کښې په مختلفو مقاماتو ستوګنه کړې ده. (اثرجان)

په دې کښې شمالی وینا په پښتو (پختو) پېښاورۍ او یوسفزۍ وینا بللی شی. جنوبی وینا ئې په پښتو (پشتو) او کنداری وینا په نامه یادیږی. د وانیڅی متبادل نومونه چلګری او ترنیوده. دا اوویا فیصده جنوبی، درې شپېتۀ فیصده نورو وېناګانو او ۲۷ فیصده اورمړی سره اړه لری. دغه شان منځنۍ وینا په میستۍ (محسودۍ) وینا پېژندے شی.

د انډو یورپی ډلې د غربی څانګې شمالی غربی ذیله کښې اورمړی ژبه د افغانانو د اورمړ قبیلې ده. د دې ژبې متبادل نومونه برکی او برګسته دی.

په ښکاره د دې څېړنې نقشې نه پښتو ژبه د آریائی ژبو په ډله کښې په یو لوړ مقام برسېره کیږی. خو غوره به وی چې مونږ د دې ژبې په بابله د شرق او غرب د هغه ژبپوهانو تبصرې هم رانقل کړو. د چا د څېړنو له کبله چې د دې غشتلی قام د قامی ژبې په بابله د قدر وړ علمی پنګې په ډاګه کیږی.

نوموړی انګریز څېړن کار او تاریخ دان الفنستن د پښتو ژبې په بابله لیکی " د دې ژبې اصل په آسانۍ سره نۀ معلومیږی. د دې د پیللو ټکو (ترکیبی الفاظ) لویه برخه د یو نامعلومه ماخذ نه برسېره کیږی. په دې کښې زیاترې

Pukhto.Net

هغه ټکي شامل شوي دي چې هغو به د څېزونو د اظهار د بنيادي اړتيا له کبله د دې قام د مورنۍ ژبې اجزاء سنجول وي''.

وړاندې ليکي ''په هغه دوه سوه اټلس ټکو کښې چې مائې مخامتيا د فارسۍ، ژند، پهلوۍ، هندوستانۍ، عربۍ، آرمينۍ، جارجينۍ، عبرانۍ او د شالډيک ژبو ټکو سره اوکړه. ما ته پکښې يو سل اولس داسې ټکي ملاؤ شو چې هغه ما د يوې ژبې سره هم مماثل او نهٔ ګڼل بلکې هغه ځان له او حقيقي لګي''[1].

د پښتو ژبې نامتو څېړنکار دوکتور خيال بخاري په خپل تصنيف ''پښتو صرف ونحو'' کښې دا ژبه (پښتو) د ټکو په لحاظ سره آريائي او قواعدو په لحاظ سره د سامي ژبو په څير بولي[2]. د دکتور مارګن ستېرن مطابق ''کېدے شي پښتو ژبه د ساکا ژبې يوه وښا وي خو وضاحت ئې مشکل دے''[3].

دوکتور ټرومپ وائي ''پښتو يوه هندي آريائي ژبه ده خو خالص هندي هم نهٔ ده ځکه چې د تېرو وختونو

[1] په حواله د پښتو ادبياتو تاريخ .از پوهاند عبدالحئ حبيبی

[2] په حواله د "پښتون کون" از پروفېسر پرېشان خټک

[3] پروفېسر ارنلډ جے ټائمبی د دې وړاندېز په ثبوت کښې دليل ورکوی چې د فارسی "دال" په پښتو کښې په "لام" سره بدلېږی لکه "پدر" نه پلار، ديدن نه ليدل، دختر نه لور (په حواله د پښتون کون پرېشان خټک)

Pukhto.Net

راسې دې د خپل وجود د ساتنې سره سره د هندي او ايراني ژبو په مېنځ کښې د يو کړۍ په توګه ځان ساتلے دے''[1].

شيلي ډيور ''د موازناتي لسانياتو اجمال'' مرتبه ۱۸۵۳ء کښې پښتو د ايراني ژبو په لړ کښې بيانوي. خو سره د دې، د دې حقيقت يادونه هم کوي چې دې ژبې ځان له يوه خاص او نوې انکشافي لاره خوښه کړې ده.

په دې لړ کښې د راوړتې تجزيه يقيناً ځان له او د حقيقت سره زياته نزدې ده. ''د پښتو د ژبې د اصليت او بنياد په بابله د وښا ګانو توپير د هغو نه کم نهٔ دی کوم چې په خپله د پښتنو د اصليت او نسب په بابله دي''. مخکښې ليکي ''د پښتو ژبې د افعالو او ضمائرو د خصوصياتو او بعضې نورو خبرو نه دا ظاهرېږي چې دا يوه لرغونې عجيبه ژبه او د ټولو ژبو نه جلا ده''.

د ژب پوهانو د باندينې تجزيو نه د پښتو ژبې د قدامت او لوړتيا اندازه په ښهٔ ډول کېدے شي.

[1] په حواله د "پشتون کون" از پروفېسر پرېشان خټک" د دې دريځ اظهار جيمز ډارمستېټر هم کړی دی ليکی "بلکې دا ژبه د ژند (اوستا) يا د يوې بلې ژبې سره چې ژند ته ورته والی لری ډېر مشابهت لری" په حواله د پښتنو ادبياتو تاريخ از پوهاند عبدالحی حبيبی.

زما په خیال ډېره به غوره وي چې مونږ دا ژبه د انډو ایراني ولقې یو حصه ګڼلو په ځاے د انډو یورپی ولقې مرکزی حصه وګڼو یعنی:

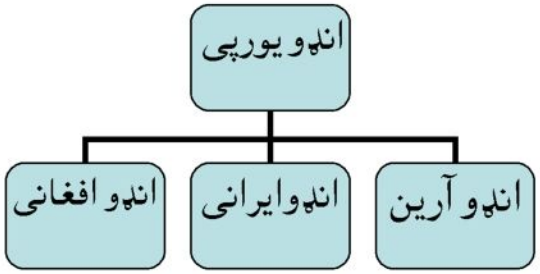

مونږ د دې خپل وړاندېز په لړ کښې لاندینی نکات لوستونکو ته وړاندې کوو. او ورپسې د پښتنو د نسلی اصالت په بابله یو نوے موقف د څېړن کارو پاملرنې د پاره قلم ته سپارو:

"د پښتو ژبې خصوصیات"

(۱) پښتو ژبه کښې مشدد ټکی نهٔ وی، لکه بتی نه بتې.

(۲) پښتو کښې یو حرکت، حرکت مخصوصه دے چې "زورکے" نومیږی. دا د زبر او پېښ په منځ کښې دے لکه هل، شل

(۳) پښتو کښې وړومبی په ساکن سره کیږی لکه سپور، شکور (یو ساکن) نندار (دوه ساکنه)

(٤) پښتو کښې "ف" په "پ" بدلیږی لکه فقیر نه پقیر، دغه شان د با اواز هم په "پ" سره بدلیږی لکه ګلاب نه ګلاپ، کباب نه کباپ

(٥) پښتو کښې خالص عربی او فارسی اوازونه لکه "ق، ف ، ع، ج، ص" نشته.

(٦) د پښتو ټکی (ډ ، ټ، ړ، ټهـ ، ṇ) نهٔ ایرانی ژبه کښې شته نهٔ فارسی کښې.

Pukhto.Net

(۷) د پښتو معکوس اوازونه (ټ، ډ) په نوی فارسۍ کښې نشته.

(۸) د هندۍ ژبې په حروف تهجی کښې د "غ" اواز نشته او اهل ایران د "ډ" او "ړ" سره بلد نه دی، خو په پښتو کښې داسې ډېر ټکی شته چې د "غ" سره "ټ" یا "ړ" یو ځاے راځی لکه "غټ" "غړپ".

(۹) د ټکو او مخارجو په لحاظ سره هند یورپی سرچینه په دوو برخو کښې وېشلې شی. (۱) سنتم (۲) سیتم دلته پښتو د انډوایرانی ولقې نه اوځی او په انډو آریائی ولقه کښې ورګډ شی.

(۱۰) د پښتو ژبې د بلنې اوازونه (حروف ندا) د سامی ژبو سره اړه لری لکه یا، ای، آ

(۱۱) "ت" په عربۍ کښې ضمیر د مخاطب دے. لکه ضربتَ کښې "ت" هم په دغه معنی کښې دا ټکی په پښتو کښې هم مستعمل دی.

(۱۲) "ها" دا ټکے په عربۍ کښې د اسم اشارې سره لګی چې مقصد ئې مخاطب ته په مشارالیه باندې وېختیا یا تنبیهه وی، لکه ذا نه هذا دغه ټکی په

پښتو کښې هم په دغه معنی مستعمل دی. لکه
هغه = ها + غه

(۱۳) "ها" په عربۍ کښې اسم فعل دے، په معنی د "ته او نیوه" په پښتو کښې دا لفظ د نون غنه سره مستعمل دے، لکه هن (واخله)

(۱۴) "وی" په عربۍ کښې اسم صوت دے، چې د تعجب یا مذمت په وخت د خلې نه اوزی. تقریباً په دغو معنو کښې په پښتو کښې هم مستعمل دے.

(۱۵) "مهٔ" اسم فعل په معنی د امر حاضر دے، معنی ئې "کلارشه ته" ده، پښتو کښې هم دا کلمه په دغو معنو کښې مستعمله ده.

د باندینی نکاتو[1] او د تېرو صفحو د تجزیو او جدولونو نه دا حقیقت په ښهٔ توګه په ډاګه کېږی چې پښتو ژبه اګرچې د ساخت په لحاظ سره خو انډویورپی ده خو دا د لرغونی سامی ژبو سره ډونګ اړوند لری. چې کله مونږ د دې سپېځلی وېنا د وئیلو اعاده کوو چې افغانان په خونه بنی اسرائیل دی، او پښتو د دې قام ژبه ده. نو دا

[1] د دې نکاتو نه د هغه غېرجانبداره څېړن کارو دریځ ته هم مزید تقویه ملاوېږی چې پښتو د ټولو ژبو نه ځان له حېثیت لری. (اثرجان)

PUKHTO.NET

خبره هم په خپله واضحه کيږي چې کله د آشوريانو په وخت کښې بې کوره شوی اسرائيليان د ماديانو په ملک کښې مېشته شوي وو. نو د هغه وخت د انډو يورپی ژبې په بنسټ ئې د پښتو ژبې تشکيل کړے وه[1].

دغه شان د دې بې کوره شوی اسرائيليانو نورو ډلو هم د انډو يورپی او اېفرواېشيا ټک ژبو کښې د اختراع او تجديد په وسيله نوی ويناګانې تر دې چې نوی ژبې ژېږولی دی. مونږ د دې خپل مؤقف په مرسته کښې لاندينی بېلګی وړاندې کوو.

tat : دا د ترکۍ ژبې لفظ دے چې معنی ئې کوچې (خانه بدوش) ده. دا ژبه ويونکی يهوديان په بک (Bik) يادېږی. او په غرځنو يهوديانو مشهور دی. دوی خپله ژبه په جورۍ يا جوهورۍ بولی. د روايت تر مخې دا خلق د کوه قاف په سيمه کښې د پخوا وختونو راسې مېشته راروان دی. دا خلق په داغستان، چيچنيا، آزربائيجان، کابردينو بلکار او رشئين فېډرېشن کښې اباد دی.

Dzhidi:

دې ته يهودی فارسی هم وائی، په ايران کښې وئيلی شی.

Bukharic:

دې ته بخارۍ او تاجکۍ يهودی ژبه وائی. دا د بخارا د يهوديانو ژبه ده.

Lisan didon:

دا په ګڼو نومونو لکه لخلوکۍ، ګلی بالو او کردې يهودی ژبه باندې يادېږی.

د يهوديانو دې ژبې له کردۍ، ترکۍ، عربۍ، شرقی فارسۍ، غربی فارسۍ، عبرانۍ او ګڼو يورپی ژبو نه اغستې ټکی په خپلې لمنه کښې ځائے کړی دی. د دې ژبې خپل وطن ايرانی آزربائيجان دے.

Hulaula:

د دې متبادل نومونه لشان نوشان، جيالی، هله وغېره دی. د دې په وېنا ګانو (لهجو) کښې يوه وېنا په سلېمانيه يادېږی. چې په بنيادی توګه د ايرانی کردستان او دې سره تړلی د عراقی برخې د يهوديانو ژبه ده.

[1] د حبيبی صېب د څېړنې تر مخې د ايرانی باچا دارا يوش کبير هغه شاهی ډبرې چې په ۵۱٦ق م کښې په ميخې رسم الخط ليکلی شوې وې. په هغه کښې درې جملې داسې دی چې د ترکيب په اړوند ترې پښتو جوړېږی. د داراپوش دا ډبره ۲٤۰ کرښو باندې مشتمله ده. هره کرښه کښې ٤٥ ټکی وو او هر ټکی ئې د ۳ نه تر ۵ علامو (نخو) نه جوړ وو چې پکښې دارايوش خپلې کارنامې بيان کړې وې. هغه درې جملې دا دی:

Ne a ri ka a hum ← نے ارے که اهم ← نې اړيکه اوم ← نه اڑيل ہوں

Ne Drau ja na a hum ← نے دروجه نه اهم ← نې دروجنه اوم ← نه دروغ گو ہوں

Ne zura ka ra hum ← نے زوره که ره اهم ← نې ځور کړه اوم ← نه جابر ہوں

د پښتو ادبياتو تاريخ از عبدالحيی حبيبی صېب

Pukhto.Net

:Qimant

د ایتهوپیائی یهودیانو ژبه ده.

بربریهودی:

په افریقه کښې مېشته د یهودو د یو ګوند ژبه ده.

مراکشی یهودی عربی:

په دې کښې د سپېنش، فرانسیسی، عبرانۍ وغېره ژبو اثرات راغلی دی. دا په بنیادی توګه عربی ده.

یمنی یهودی عربی: دا د مسلمانانو د عربۍ نه جلا ده، د دې نورې وېناګانې د سنا او حبان په نامو یادېږي.

"د افغانانو ابتداء"

افغان قام د مختلفو قبیلو مجموعه ده. د دې قبائلو د یووالی د وجو نه یوه اهمه وجه اسرائیلی وړاندېز ګڼلی شی. دې وړاندېز نه یواځې د دې طائفی په قامی اړوند کښې جور کردار لوبولے دے. بلکې د دې قام د دننی او بارنی نفسیاتو او د یو ساده قبائلی کلتور نه د تهذیب او تمدن په لاړ سفر باندې هم درنې اغیزې مرتب کړی دی. د افغانی مورخینو په خیال د افغانانو د ټولو ټبرونو شمېر په لاندینی ډول دے.

کړلانی: ۱۲۰ سړبنی: ۱۰۵ غورغشی: ۹۵ بیټنی: ۷۵

د افغانانو د دې قبائلی وضعې ترتیب د عهد اسلام نه شروع کیږی. مونږ به په دې څۀ قدرې بحث کوو. خو راځئ چې وړومبے د دې قام د اسلام نه د وړاندې تاریخ لنډ جاج واخلو.

عموماً د پښتنو د نسلی قدامت په بابله د "مهابهارت" او د هیروډوټس د "تواریخ"[1] نه دلائل ورکړی کیږی. په دواړو کتابونو کښې د "پکت" په نوم د یوې قبیلې ذکر شوے دے. مونږ د دې قبیلې ذکر په ټېرو صفحو کښې لیکلے دے. مونږ دا ګټ نیوکه کوو چې د

[1] سن تصنیف 450 ق م

Pukhto.Net

پکت په بابله په خپله په دې دوارو حوالو کښې لاینحل اضطراب او ابهام موندلے شی. سره د دې نه چې په مهابهارت او نورو لرغونی هندی تواریخو او د جغرافیې کتابونو کښې د لرغونی هندوستان او د هغه د گاونډي ملکونو د قبیلو په بابله د قدر وړ معلومات موجود دی. په دې لړ کښې مونږ د لرغونی هندی څیړن کارو دوه جغرافیائی اصطلاحات لوستونکو ته وړاندې کوو.

(۱) **مهاجناپاداس**:

دا د دوؤ ټکو جوړ (مرکب) دے.

مها یعنی لوے، پاداس یعنی د قبیلې د پښې (ولقې) لاندې زمکه.

مهاجناپاداس د سنسکرت د ژبې جغرافیائی اصطلاح ده. چې مراد ترې لوړ رتبه دولتونه دی. دا دولتونه په لرغونی هندوستان کښې د آریاگانو د راتگ نه پس جوړ شوے وۀ. چې شمېر ئې شپاړس وۀ. د دې واکمنو نومونه په لاندینی ډول وو.

(۱) مگدها (۲) گندارا[1] (۳) کمبوجا (۴) شاکیا

[1] د څېړنو تر مخې د گندار ایانوژبې دارډک ډلې سره تعلق لرلو. دغه شان به دې خلقو هندکو هم وئیله. چې دا وخت ئې هم د پښتونخوا هندو اقلیت وائی. نن سبا د دارډک ډلې نه پشائی (افغانستان) خووار (چترال) شینا (گلگت، کشمیر، لداخ) او کوهستانی په کوهستان کښې وئیلی شی.

Pukhto.Net

(۵) کورو (۶) انگا[1] (۷) کوسالا (۸) پنچالا
(۹) واتسا (۱۰) مالا (۱۱) متیا (۱۲) کاش
(۱۳) واجی (۱۴) چیډی (۱۵) سوراسینا
(۱۶) اساگا

په دې واکمنو کښې د گندارا او تر یو حده د کمبوجا تعلق د پښتنو د موجوده سیمو سره دے[2]. گندارا د پېښور په وادۍ، سوات او پوټوهار باندې مشتمله وه. او کمبوجا د هند په شمالی غربی غاړه د گندارا نه پرته د منځنۍ ایشیا په لوړی موقعیت لرلو. په دې دوارو دولتونو کښې د مېشته قبیلو نومونه: (۱) کمبوجا (۲) ساکا (۳) گندارا (۴) یاوانا (۵) دارونیاس (۶) برباداس (۷) خاشاس ذکر شوی دی.

[1] په بعضې هندی حوالوکښې داریاست په میلچهہ یاد شوی دی. دې سره خوا ته یو بل ریاست هم وهٔ. چې ونگا نوم ئې وهٔ. "واؤ" د "با" سره مبدل په وجه دا ریاست د بنگا په نوم هم یاد شوے دے. څېړن کار دا رائې هم روایت کوی چې دواړ واکمنو د یو ریاست تشکیل کړے وهٔ، چمپا د دې ریاست پلازمینه وه. بودیانه دهرما انگا ریاست د گډ نسلونو مجموعه روایت کوی. د مهابهارت په یو روایت شاه انگا میلچهہ وهٔ. چې د نورو هندی واکمنو نه ئې بدل کلتور او مذهب لرلو. پښتو ژبه کښې انگا بنگا اسم صفت دے چې معنی ئې فضول خبرې، د یو ځاے بل ځاے، گډوډ بیان شوی ده. وگورئ دریاب (پښتو لغت) مولفین قلندر مومند، فرید صحرائی. (اثرجان)

[2] د تعجب مقام دے چې په دې شپاړسو ریاستونو کښې نهٔ د پکت غونډې نامتو قبیلې په نوم د ریاست ذکر شته او نهٔ ئې د ژبې (اثرجان)

اترپهاتا:

دا جوړ (مرکب) ټکی د "اترا" یعني شمالي او "پاتا" یعنی لار په پیوستون سره بنا شوی دی. په لرغونی هند کنبې د اترپاتا نه مراد هغه لویه لار وه چې هغه د ګنګا د لوے تجارتی لارې سره په تېره او د هغې په قطع د ټېکسلا او بلخ په اوګدو تر منځنۍ ایشیا پورې تلې وه. د دې شرقی ټګ ځاے (ټرمینل) به د تملوک (بنګال) نه شروع کېدو. د بدهائی تواریخو تر مخې د مهاجناپاداس شپاړس واکمنو کنبې کمبوجا او ګندارا اترپاتا وی. د پرانک ادبی پنګو کنبې بهلیکا، پهلوا، ساکا، پاراداس، راماتاس، کمبوجاس، ډراډراس، تخاراس، پیناس، بارباداس، کیکایاس، بیواس، سندهوس او سوویراس اتراپاتا قبائل یاد شوی دی. د اشوکا په یو لیکلی ډبرا کنبې د هغه د واکمنۍ لاندې ابادو قبیلو نومونه په لاندینی ډول دی:

(۱) یاوانا (۲) کمبوجا (۳) ناباکاس (٤) ناباپمکت
(۵) بوجاس (٦) پتنیکاس (۷) اندراس (۸) پالیداس

مونږ وینو چې په دې باندینی واکمنو او قبائلو کنبې نهٔ د پکت ذکر شته او نهٔ د پکتیکا.

البته روستنی وختونو کنبې وراها مهیرا[1] په تصنیف "براهت سمیتا" کنبې د افغان سره مماثل د یو نوم ذکر موندلی شی، په دغه تصنیف کنبې د ټېکسلا، ګندارا، پشکلاوتۍ نه شا ته غربی لوری ته د لاندینی قومونو نومونه لیکلی شوی دی.

(۱) ګیری درکا (۲) پهلوا (۳) سین هون
(٤) اواګانه

د ځیرن کارو په خیال دلته د اواګانه نه مقصود افغان دے.

د مورخینو مطابق د اواګانه د ټولو نه لرغونۍ نندارہ مونږ ته د شاپور اول (۲٤۱ء تا ۲۷۲ء) په لیکلی ډبرو کنبې کیګی. دا کتبه د نقش رستم په مقام د تخت جمشید سره نزدې د آتش کدې په دېوالونو لیکلی شوی وه. د ډبری ټکی دی "ګوندیفرابګان رسماد[2]".

دا ټکی د لګ ډېر ترمیم سره د شاپور III (۳۸۲ء تا ۳۸۸ء) په شاهی ډبره کنبې د اپاګان په شکل لیکلی شوی دی.

---

[1] ژوند ۵۰۵ء تا ۵۸۱ ء
[2] ځیرن کارو تر دې وخته دا عبارت نهٔ دے تحلیل کړے.

Pukhto.Net

د خېړن کارو په منځ کښې يو لوے اختلاف د افغانانو د اسلام نه وړاندې مذهب باندې هم دے. د بعضې حضراتو[1] خيال دے چې د اسلام نه مخکښې افغانان د عيسوی مذهب قائل وو. چې کومو حضراتو[2] د افغانانو د اولسی او اجتماعی نفسياتو مطالعه کړې ده د هغوی په خيال د افغانانو په اجتماعی اقدارو (پښتونولی) کښې نه د بدائی مذهب اثرات موندلی شی او نهٔ د هندوانو د طبقاتی وېش اغيزې.

د عجائب المخلوقات د مؤلف[3] په وېنا "د افغانانو په سيمه کښې د ګز (ونه) ځنګل دے چې دې ځنګل کښې يوه لويه ونه ده چې د تنې پېړوالے ئې اوولس ارشه (پېمائش) دے. دې ونې ته بامبړ(برهمن) وئيلی شی. او افغانان دې ته سجدې کوی". کهٔ چرې مونږ د سجدې نه ظاهری معنی واخلو نو د عبادت نه د مظاهرو د لمانځلو (مظاهرپرستی) مطلب په پوهه کښې راځی، خو کهٔ چرې د دې نه د دې ونې د تقديس[4] عقيده واغستې شی نو د دې تصور د نورو مذهبونو سره سره په اسلام کښې هم مونده

[1] لکه روشن خان
[2] لکه پرېشان ختک
[3] په حواله د پښتانهٔ از دوکتور حبيب الله تژی
[4] په اسمانی کتابونو کښې د ونې د تقديس نه مطلب برکت دے.

Pukhto.Net

شی. دغه شان په لرغونی آريائی قومونو کښې هم د "سوما" په بابله د تقديس عقيده وه، خو بل طرف ته مونږ په پښتو ادبياتو او نهٔ د قامی رواياتو د قدر وړ ذخيره کښې د دې ونې يا د دغه رقمی لمانځلو څهٔ اثرات مومو. پرته د دې نه چې د پښتو ژبې په اولسی متلونو کښې د اور د تقديس اشارې موندلی شی.

مونږ ته د لرغونی چينی سيلانيانو په سفرنامو کښې د بنوں او هغې سره تړلی سيمو کښې د "اپوکان" په نامه د يوې قبيلې ذکر ملاوېږی. خو د دې تذکرو نه د اپوکان[1] د بې دينۍ اشارې برېښی. دا امر د قدر وړ دے چې په دې موضوع (د افغانانو د اسلام نه وړاندې تاريخ) د ټولو نه غوره کار خپله افغانی مؤرخانو کړې دی. په دې لړ کښې د ټولو نه وړومبې هڅه مونږ ته د شېخ کته د "لرغونی پښتانه" په شکل کښې ترلاسه کېږی.[2]

دا وخت په دې موضوع د ټولو نه معتبره خېړنه د دوکتور حبيب الله تژی ده. دوی په خپل قابل قدر تصنيف کښې نهٔ يوائې د افغانانو د ماقبل از اسلام تاريخ د روکو

[1] د دې نوم د شاپور III د ډبرې ليک اپاکان سره يو شان والی واضح دے.
[2] د بده مرغه د دې تاريخ (چې په اتمه صدی هجری کښې ليکلے شوے وهٔ) د وخت د چپو له امله نن صرف نوم پاتے دے خو د پټې خزانې د مؤلف په مننه څهٔ اقتباسات ئې بچ پاتی شوی دی.

پاڼو د لټون کامیابه هڅه کړې ده بلکې هغه مهم مآخذات ئې هم په نخښنه کړی دی. د کومو نه چې په دې موضوع مستقبل کښې څېړن کار مطلوبه مواد تر لاسه کولے شی. دوکتور تژی په خپل قدرور تالیف کښې د فردوسی د شاهنامې د ملحقاتو[1] نه یو کردار نقل کړے دے. د دې کردار نوم کک کهکزاد وۀ. دا افغان سردار د زال او رستم د وخت وۀ. کک د رستم د پلار زال نه څو کرتې خراج اغستې وۀ. دې د غزنی نه د درې ورځو په لرتیا (فاصله) په یو لوړ غر مرباد[2] نومی قلعه کښې اوسېدلو. په دې منظومی تذکره کښې د افغانو سیمه په "مرزافغان" یاده شوې ده.

مونږ مخکښې په جدول کښې اشاره کړې ده چې د افغانستان (موجوده) د مشهور ښار میمنی زوړ نوم یهودیه وه. د یاقوت په وېنا په دې کښې هغه یهود آباد وۀ چې بخت نصر دلته رامېشته کړی وو[3]. د حضور نبی الرحمة د بعثت نه پس مونږ ته د تاریخ په پاڼو کښې د دغې زمانې د یو مشر "قېس" نوم ملاوېږی. د روایت تر

1 دا ملحقات ورک نومي شاعر په شپږمه صدی هجری کښې مرتب کړی وو. پښتانه از ډاکټر حبیب الله تژی
2 د دې نوم نه د دې قلعه د تاو تریخ والی اندازه په ښهٔ توګه لګی. (اثرجان)
3 معجم البلدان از یاقوت

Pukhto.Net

مخې چې کله قېس ته د اسلام د سپېڅلی دین خبر ورسېدو. نو دې د یوې ډلې سره د عربو ملک ته لاړو او د حضور نبی الرحمة په لاس مبارک ئې اسلام قبول کړو. خو نوی څېړن کار په دغه روایت او د قېس د تشخص په بابله د رقم رقم شبهاتو ښکارونه کوی. اصل کښې د قېس کردار څۀ داسې افسانوی شکل اختیار کړے دے چې له دغې امله حقیقت ته رسېدل په خپله ګران شوی دی. خو چې کومو د قدرور څېړن کارو[1] د کوټلی عربی مآخذاتو په چاڼ نظر سره کتنه کړې ده هغوی په دې نتیجه رسیدلی دی چې د محدثینو په تذکرو کښې د یو داسې صحابی ذکر شته چې په خټه د ولایت (افغانستان) وۀ. د دې صحابی نوم قېس بن یزید وۀ. د اسماء الرجال د فن نوموړی عالم ابن الاثیر په خپل تصنیف "اسد الغابة فی معرفة الصحابه" کښې د قېس تذکره په دې ټکو کړې ده.

ترجمه: "قېس بن یزید" د دۀ نه د دۀ اولاد روایت کړے دے، بې شکه دې رسول الله له د جرګې (وفد) سره راغلے وۀ. او بیا ئې اسلام راوړو او دې د دۀ د قوم سردار مقرر کړے شو. او د دۀ په سر ئې (یعنی رسول الله) لاس

1 لکه د مسعودالحسن خان روهیله لنډه او جامع رساله "قیس پٹھان ایک تحقیقی مطالعہ" پبلشر افغان ریسرچ سنټر، لاهور

رابښکلو او دۀ خپل قام ته په هغه غر د اسلام بلنه ورکړه چې نوم ئې سلمان غر دے.

دغه شان علامه ابن حجر عسقلانی هم په خپل تالیف "الاصابة فی تمیز الصحابه" کښې د قېس بن یزید ذکر په دې ټکو کړے دے. ترجمه "قېس ووئیل چې زۀ د السبع په وادۍ کښې نبی صلی الله علیه والسلم ته جرګې (وفد) په شکل لاړم، بیا ما په هغوی باندې ایمان راوړو و د هغوی نه مې لاس نیوه وکړه. او هغوی زما د پاره یو خط اولیکلو او ما ته ئې امسا ډالۍ کړه. بیا زۀ خپل قام ته راستون شوم او هغو ټولو ته مې د اسلام بلنه ورکړه او هغوی ټول په دې یو شو (یعنی په منلو) او په غر یو ځائے شو چې ورته سلمان وئیلی شی.[1]

امام بخاری په خپل "التاریخ الکبیر" کښې د قېس بن یزید د تذکرې په لړ کښې د هغوی د حضرت عبدالله ابن مسعود نه د سماع ذکر هم کړے دے[2].

د دې باندینی درې واړو اقتباساتو نه دا خبره په ښۀ توګه په ډاګه کېږی چې د دې صحابی یعنی د قېس تعلق عجم سره وۀ. د دوی د سیمې نوم کوه سلمان وۀ. دوی په

[1] په حواله د مسعود الحسن خان روهیله مؤلف "قیس پٹهان ایک تحقیقی مقاله

[2] په حواله د مسعود الحسن خان روهیله مؤلف "قیس پٹهان ایک تحقیقی مقاله

Pukhto.Net

دربار رسالت کښې د جرګې په شکل حاضری کړې وه. بیا د دربار رسالت نه دوی د رپی (بېرغ) یا امسا په درناوی سردار وټاکل شو. خو په دې قدروړ حوالو د بحث نه وړاندې به دا غوره وی چې مونږ د قېس په شجره څۀ قدرې بحث لوستونکو ته پېرزو کړو.

په مخزن افغانی او د دې متبع مورخینو په تواریخو کښې د قېس شجره په لاندینی ډول ده. قېس بن عیص بن سلول بن عتبه بن نعیم بن مره بن جلندر بن سکندر بن رمان بن عنین بن مهلول بن شلم بن صلاح بن قارود بن عثم بن فهلول بن کرم بن عمال بن حذیفه بن منهال بن قېس بن عیلم بن اشموئل بن هارون بن قمرود بن ابی بن صهیب بن طلل بن لوی بن عامیل بن تارج بن ارزند بن مندول بن سلم بن افغنه بن ارمیابن سارول المقلب به ملک طالوت بن قیس بن عتبه بن عیص بن روئیل بن یهودا بن حضرت یعقوب

دا شجره د قېس نه تر حضرت یعقوب علیه السلام پورې په ۴۳ کړو / پورونو مشتمله ده. د علم الانساب تر مخې دا شجره د څوارلس سوو کالو نه تر شپاړس سوو کالو پورې بشپړه ده. په دې کښې ملک طالوت د یهودا له

په دې شجره کښې د قیس د اولاد شجره دا رقمي نقل شوې ده:

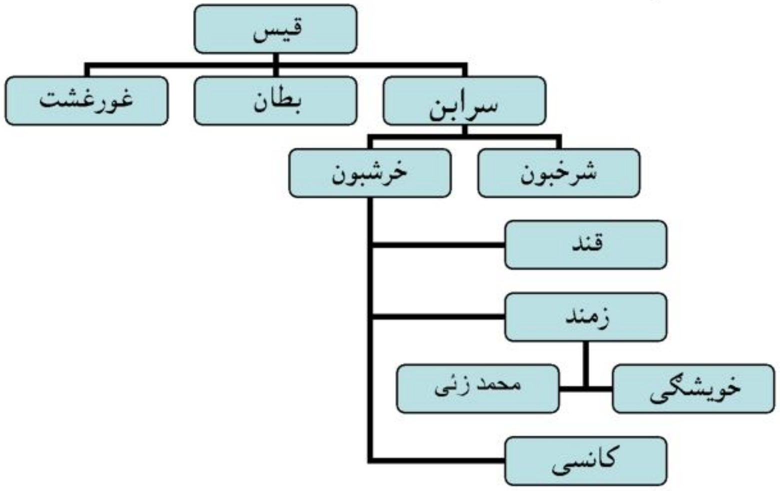

بطان: د فسانهٔ شاهان د مؤلف مطابق په لرغونه زمانه کښې د روه په وطن کښې د گُمل دریاب په غاړه د افغانانو درې ورونړه بتنی، سربنی او غورغوشتی اباد وهٔ. د دوی سردار بتن (بطان) وهٔ، او په ورونړو ئې واکمنی لرله[1].

په دې شجره او د مخزن افغانی په شجره کښې د قیس (عبدالرشید) نه واخلې تر یعقوب علیه السلام پورې په بعضې پشتونو له ٤، ٦، ١٠، ١١، ٢٣، ٢٦، ٢٧، ٣٩، ٤٠ او په ٤١ کښې ښکاره توپیر دے دا توپیر بعضې

[1] فسانهٔ شاهان ژباړن مسعود الحسن روهیله صفحه ۸۲

اولاده بیان شوے دے. حالانکې هغه بن یمیني وهٔ. بله دا چې د دې شجرې په نومونو عربی اغیزې جوتی ښکاری.

خو د افغانانو خپل منځ کښې د مخزن افغانی شجره حتمی نهٔ ده. په دې لړ کښې نوری شجرې هم روایت شوی دی. لاندې مونږ د پښتنو د محمدزو قبیلې شجره لوستونکو ته وړاندې کوو.

قیس بن عیس بن سلول بن اتبا بن نعیم بن مارع بن جندر بن سکندر بن رحمان بن امین بن مالول بن شلم بن صالح بن کرود بن عظیم بن فهلول بن کرم بن محال بن حذیفه بن منهال بن قیس بن عالم بن شمائل بن هارون بن قمرود بن لاهن بن سلیناب بن طوائل بن لیوی بن عامل بن تریج بن ارزند بن مندول بن مسالم بن افغانا بن ارمیا بن سرول (طالوت) بن قیس بن مهائل بن اخنوج بن سروغ بن یهودا بن یعقوب.

Pukhto.Net

نومونو کښې د وېنا په اړه او بعضو کښې د ټکی د ساخت په بنسټ دے.

په دې شجره کښې بیټ نیکهٔ بطان[1] لیکلی شوی دی. ورسره ئې بطان او غورغشت میرات بیان کړی دی. د سر بن په اولاد کښې ئې شرخبون میرات لیکلی دی.

د باندینی دوو شجرو نه علاوه د قېس عبدالرشید دربمه شجره هم محققینو[2] روایت کړې ده. چې هغه د قېس نه په بره لسمې کړۍ، پورې دلته راوړلې شی.

قېس (فطان) بن عیس بن سلول بن عتبه بن نعیم بن مارع بن جوزر بن سکندر بن رمان بن امین یا عمین یا عتیق

په دې شجره کښې د قېس د اولاد شجره په دې رقم راوړلې شوې ده.

قېس (فطان) ⇐ خالد ⇐ عررین ⇐ عبدالرحمان ⇐ عبدالعزیز یا ابو نصر ⇐ عبدالله ⇐ قیس(عبدالرشید)

---

[1] مؤلف د پټې خزانې د اسماعیل ولد بېټ سن حیات ٤١١هـ روایت کړے دے.
[2] تاریخ نیازی قبائل. از محمد اقبال خان تاجه خیل

Pukhto.Net

په دې شجره کښې قېس (فطان) او قیس عبدالرشید دوه جلا جلا مشران بیان شوی دی. د دواړو تر منځه پنځهٔ پشته دی.

صاحب د تاریخ نیازی قبائل د "پښتون ګائید"[1] په حواله نقل کړی دی. چې کله توما[2] رسول د تبلیغ په لړ کښې غور ته راورسېدو نو د عمومی دعوت نه پس دوی لاندینی څلور تنه ماذونان ټاکلی دی.

(۱) شمعون (۲) جدعون[3] (۳) کجین (٤) نعیم

د څېړن کارو تر مخې نعیم هم هغه دے چې په څلورمې پېړۍ کښې د قېس فطان وړ نیکهٔ لیکلی شوی دی. مونږ دا باندنی حقائق د نظر لاندې ساتو او بېرته قیس بن یزید پله راځو. دلته مونږ د هغه جوت روایت لیکل هم ضروری ګڼو د کومې ترمخې چې دربار رسالت ته د راغلی جرګې غړی د حضرت سلمان فارسی په وسیله د اعلان نبوت نه خبر شوی وو.

---

[1] مؤلف پادری الټربحواله تاریخ نیازی قبائل
[2] د توما رسول قبر په میلاپور (مدراس انډیا) کښې دے. د تومارسول غور ته د راتلو نه دا خبره په ډاګه کېږی چې دلته اسرائیلیان مېشته وو. لکه چې ابن بطوطه په خپله سفرنامه کښې د کنجی ګری (بنګلور) په بابله لیکی چې دلته یهود د پخوا وختونو راسې اباد راروان دی، د دې خلقو د اصلاح د پاره توما حواری په ٥٢ء کښې دلته راغلے وهٔ. (اثرجان)
[3] د دې عبرانی نوم معنٰی شکرګزارده. دا نوم په سلاطین 1، ب1 ایة 13 او نحمیاه ب7 ایة 3 کښې راغلی دے.

د یو قول تر مخې دا جرګه څوارلسو سورو د بل قول تر مخې د څلوېښتو سورو او د درېمې وېنا تر مخې د دوه اویا سورو وه. بل طرف ته اخوند درویزه روایت کوی چې دا جرګه د قام په اوویا مشرانو مشتمله وه. دغه شان د دې جرګې د ستر مشر نوم اشجع هم روایت شوے دے.

د قېس پټهان مؤلف[1] د اسماء الرجال د ګڼو روایاتو په رڼا کښې د قېس بن یزید شجره دا رقمی لیکلې ده.

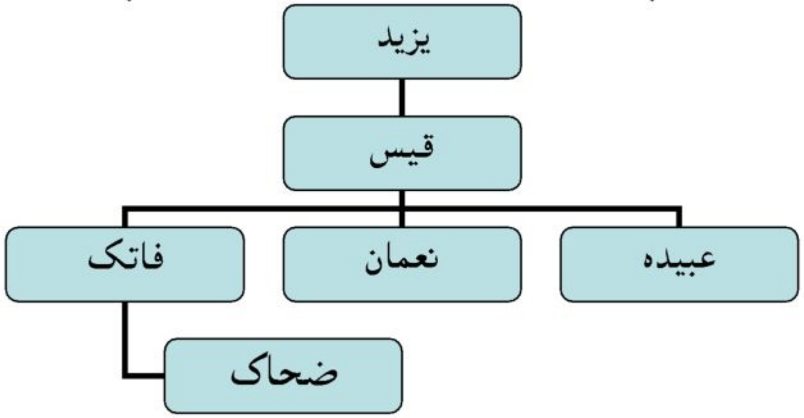

دا خو وهٔ د قېس په بابله د مختلفو روایاتو وئینه (تذکره) خو تر څو چې د افغانانو د اسلام د راوړلو خبره ده. په دې لړ کښې یو بل روایت هم بیان شوے دے. د ''پټه خزانه'' مؤلف د کلید کامرانی نومی کتاب په حواله د شیخ احمد بن سعید لودهی د تاریخ نه نقل کړی دی چې

[1] مسعودالحسن خان روهیله.

Pukhto.Net

''شیخ رضی لودهی د شیخ حمید لودهی ورارهٔ وهٔ. چې کله حمید لودهی د ملتان واکمن شو نو رضی لودهی ئې پښتونخوا ته ولېږلو چې د غرو خلقو ته د اسلام بلنه ورکړی''.

اوس مونږ د دې ټول بحث د تضادونو، توپیرونو او د روایاتو په مختلفو طریقو سره د سماع بېلونه (تجزیه) کوو. او په دې ټولو تضاداتو کښې د تطبیق هڅه کوو.

(۱) د ټولو نه وړومبې خبره خو دا ده چې دا ضروری نهٔ ده چې قیس بن عیص او قیس بن یزید د یو سړی نومونه وی. کیدی شی چې دواړه د یوې جرګې دوه نوموړی مشران وی ځکه چې د اخوند درویزه د روایت تر مخې دربار رسالت ته راغلی جرګه په اویا قامی مشرانو مشتمله وه.

(۲) د پښتنو په ټولو قبیلو کښې د پخوا نه دا دستور راروان دے چې د بعضو خلقو د خپل نوم نه علاوه هم څو څو نومونه وی. دا نومونه کله کنیت کله لقب او کله د یو وصف یعنی عادت له کبله ایښودی شوی وی. دغه شان د یوې سیمې سره له تعلق، کسب او نیازبین والی (اکلوتا) له کبله هم د بعضو خلقو ګڼ نومونه وی.

(۳) په دربار رسالت کښې د حاضرې جرګې د ستر مشر نوم د قېس[1] نه علاوه اشجع هم روایت شوے دے. دا یو خالص عربی نوم دے. چې اسم تفضیل د. کیدی شی دا د قېس لقب وی. دغه شان اشجع د افغانانو د جرګې په عربستان کښې بدرګه هم کیدے شی. ولې د روایت د ساده مفهوم سره سم اشجع د قېس په شانی د جرګې یو نوموړے غړے وۀ. دلته مونږ د هغه قامی یادونې (روایت) څرګندونه ضروری ګڼو چې د رسول پاک د عمر د اخری کلونو په مهال پښتانۀ د ایرانیانو سره په مبارزو بوخت وو.

(٤) تر څو چې د قیس فطان یا بطان نه د قیس عبدالرشید پورې د شجرې تعلق دے. دا قیاس ته زیاته ورته او حقیقت سره سمه ده. د دې نه مونږ ته د "پټه خزانه" د بعضو روایاتو د رښتیا اتقان هم تر لاسه کیږی. ځکه چې په دې کښې د شرخبون بن سربن د ځیګنې کال ۳۰۵هـ او تلین ٤۱۱هـ لیکلی شوے دے.

(٥) په بعضو شجرو کښې د غورغشت او بیټ په بابله د میرات یادونه (روایت) دغه شان د سربن په اولاد کښې د شرخبون په بابله د میرات یادونه مونږ ته د افغانانو په

[1] د پوهاند عبدالحی حبیبی صېب د څېړنې تر مخې قېس په اصل کښې د پښتو ژبې کېس دے چې د کندهاری وېنا سره اړه لری. معنی ئې فهیم او صاحب بصیرت ده. په دریاب لغت کښې دا اسم مذکر لیکلے شوے دے چې معنی ئې عزت، ابرو، پت ده.

Pukhto.Net

مینځ کښې زړې میرځمنې په نخښه کوی. دا بدې په زیاترې د قبیلو په ذیلی خیلونو کښې وې. د دې بنیادی وجه دا ده چې د افغانانو په خپل منځ کښې تربورولی زیاترې د تاوۀ تریخوالی باعث ګرځی. د بده مرغه افغانانو کښې د دې ټکی تش نوم هم د بغض او دښمنۍ علامه ګرځېدلې ده.

(٦) د عام یادونې تر مخې افغانانو ته د بعثت نبوی خبرتیا د خالد بن ولید په وسیله شوې وه. خو په بلې یادونې کښې دا زیرې دوی ته حضرت سلمان فارسی کړے وۀ. دا یادونه قیاس ته زیاته ورته ده. خو د وړومبنۍ یادونې په لړ کښې دا حقیقت د نظر وړاندې لرل پکار دی. چې قریش د خپل وخت نوموړی سوداګر وۀ. د دوی تجارتی اړیکی د فارس او د روم سره وې. بلې خوا ته زمونږ دا دریځ دے چې افغانان اسرائیلیان دی او دغې نوم سره د سوداګرۍ ټکی د وړومبۍ ورځې نه تړلے راروان دے. په داسې حال کښې مونږ د خالد بن ولید په وسیله افغانانو ته د بعثت نبوی د خبرتیا تصور کولے شو. د راجح روایت تر مخې حضرت خالد قریش وۀ. په بعضو افغانی تاریخونو کښې چې د ستاسو کومه اسرائیلی شجره لیکلې شوې ده د هغې تصدیق یا تائید د مکملی څېړنې

او بېلوني (تجزيې) نه پس کېږے شی. دا شجره بعضو
کتابونو کښې په لاندېنی شکل نقل شوې ده.

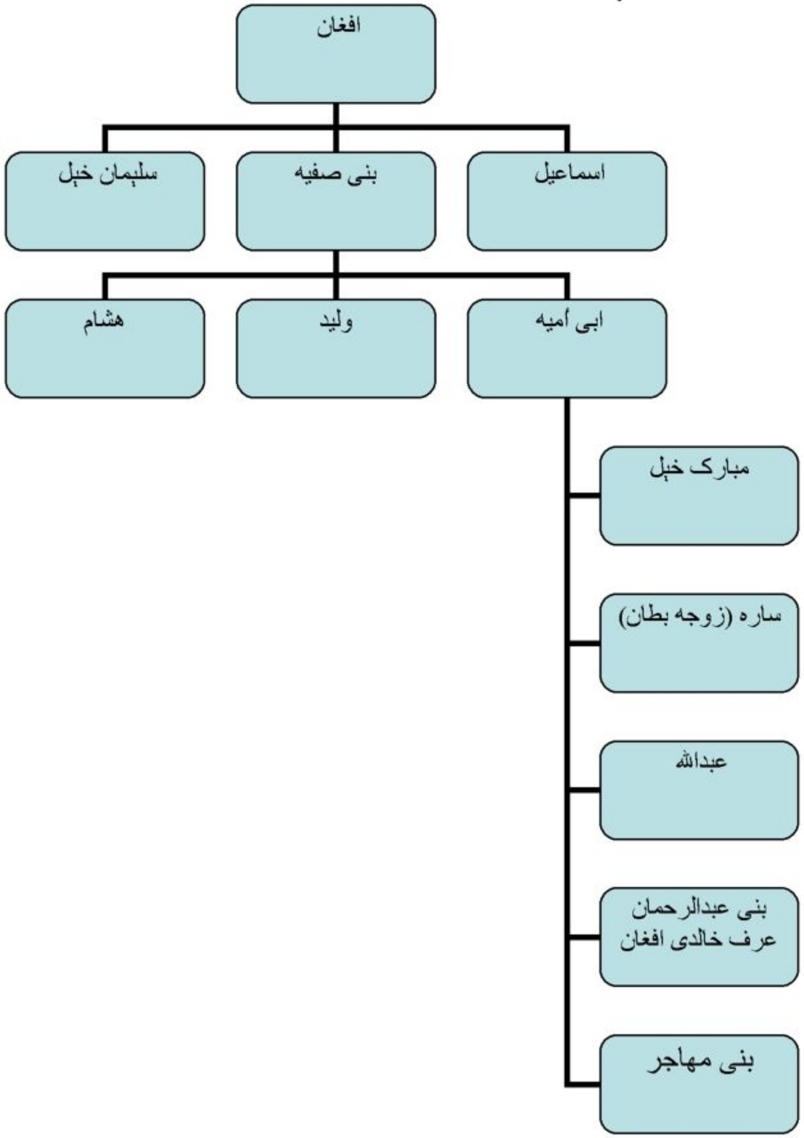

اصل کښې دا شجره مونږ ته هغه عربي خيلونه په ګوته کوی چې د مختلفو وجوهاتو له کبله د افغانيت په رنګ کښې رنګ شوی دی. دې شجره کښې مېرمن سارا د بطان ټبر ليکلې شوې ده.

(۷) تر څو چې د پټې خزانې د روايت په اړه خبره ده دا په ګڼو حوالو سره ځان له او جوت دے. په ظاهره دا روايت د قيس د روايت نه په غندنه ښکاری. خو په اصل کښې داسې نۀ ده. په دې لړ کښې مونږ ته د ټولو نه وړومبے دا حقيقت منل پکار دی چې قيس د ټولو افغانانو نيکۀ نۀ وۀ[1] خو د خپلې زمانې په ټولو افغانانو کښې سر لوړ رتبه ضرور وۀ. د اخوند درويزه مطابق دربار رسالت ته د راغلې جرګې غړی اويا (۷۰) ملکانان وو. چې ظاهره ده دا به د خپل خېل يا قبيلې مشران وو. دغه شان په افغانی تواريخو کښې د پښتنو د ذيلی خېلونو شمېر په لاندېنی ډول دے.

(۱) کړلانی ۱۲۰ (۲) سړبنی ۱۰۵ (۳) غورغشتی ۹۵ (۴) بيټنی ۷۷

(۸) اګرچې د يو اسرائيلی قام په حيث، افغانانو د خپل وړنيکانو دينی دندی تر يو وخته د بې کوره اوسېدو له

[1] د دې دريخ اظهار روشن خان هم کړے دے.

Pukhto.Net

کبله پرېښې وې خو د توحید اغیزې د دې قام په نفسیاتو او دود دستور په هره زمانه کښې پاتې شوې وې. په دې وجه مونږ وئیلی شو چې د دربار رسالت نه د راغلی جرګې د برکاتو په وجه زیاترو افغانانو اسلام راوړے وۀ. خو بعضو قبیلو او خېلونو د عقیدې له یوشان والی له کبله کۀ څۀ هم د دغه دین په ډاډ غندنه نۀ وه کړې خو قبلوۀ لو کښې ئې وخت ضرور اغستې وۀ.

دا توقف بیا د شیخ حمید لودی[1] په تبلیغی هڅو او وروستو د محمودغزنوی د واکمنۍ له کبله په پوره توګه له منځه تلے وۀ. په دې لړ کښې مونږ د کتې قبیلې نوم اغستے شو، چې دا یوه افغانۍ قبیله ده، خو د محمود غزنوی په وخت کښې د اسلام راوړلو له کبله په اعوانړ[2] قامیت کښې شمېرلی شی. دوېم بېلګی ئې نون ولد ینی ولد دانی دے. اوس دا قبیله له راجپوت[3] قبائلو نه شمېرلی شی. دغه شان په لرغونی ورځو کښې ډېرې افغانې قبیلې د پښتونولۍ له ولقې نه وتلی او په غېر

---

[1] ۳۷۳هـ

[2] اعوانړ د ګډو نسلون د غنډ نوم دے. دې غونډ د اعوانړ قامیت تشکیل کړے دے. دا هغه نسلونه دی چې د کابل له خوا د راغلی اسلامی غورځنګونو مرستې ئې کړې وې.

[3] د راجپوت تصور په اتمه صدی عیسوی کښې هغه وخت رابرسېره شو چې کله هندومت ته د خپل مذهب د بقا د پاره د ساتندویو اړتیا پېښه شوه. دا یو خونده ور حقیقت دے چې هم دغه قبیلې به د راجپوت جوړېدو نه مخکښې مذهباً میلچهـ ګڼلې شوې.

Pukhto.Net

افغان قبائلو کښې جذب شوی دی. لکه د دړاوړ بروهیانو رئیسانۍ قبیله له اصله سپین ترین دی یا د بلوچو مینګل قبیله چې په اصل زیړ ترین دی. دغه حال د لنګا او تمن قبیلو دے په دوی کښې بعضې قبائل د غزنوی لښکرو په ضد د انندپال او جے پال د لښکرو ملا تړ وو.

دوېمه برخه

ځنګه چې مونږ په وړومبۍ برخه کښې د پښتنو د نسلي څېړنې په لړ کښې د مختلفو وړاندېزونو جاج واغستو او ورسره مو د پښتو ژبې په بابله یو غېر جانبداره رائې ویونکو ته وړاندې کړه. دلته مونږ یو وار ئې بیا د خپل دې دلیل اعاده کوو. چې کله اسرائیلي قبائل د آشوریانو او بابلیانو د واکمنو په مهال د بې کوره کېدو نه پس د مادیانو په سیمو کښې مېشته شوی وو. نو د هغه وخت د لویو ژبو په بنسټ ئې یوه نوې ژبه وضع کړې وه.

د نومیالي ژب پوهان میکسی مولر په خیال "له سنسکرت څخه هم د مخه یوه زړه ژبه موجوده وه چې ادې ته پکښې مویر (Moer) وئیلی کېدهٔ. دا ژبه د ټولو اندوآریائی ژبو مور وه"

دغه شان مدهیه په سنسکرت کښې د (ملا) په معنی ده. د دې کلمې دوېمه لازمی معنی منځنۍ او متوسط کېږي ځکه چې ملا هم د وجود منځنۍ برخه ده.[1]

دا کلمه د انګرېزۍ د مډ (Mid) سره هم ارتباط لري په دې حساب مونږ میدی (مادی) ژبې منځنۍ او متوسط ژبې بولو دا هغه ژبې دی چې د ایرانی او هندی (پارسیک او هندیک) تر منځه وئیلی کېدې. لکه په مادی ژبه کښې به

---

[1] په حواله د صدیق الله رېښتین صاحب

Pukhto.Net

سپې ته سپاکه وئیلی کېدهٔ، دغه شان "مویر" سره نژدې کلمه نن صرف په پښتو کښې د مور په شکل پاتې ده. [1]
دا حقیقت د پښتو ژبې د پاره د ویاړ باعث دے. چې دې ژبې بې د څهٔ توپیره د آریک ژبو په څنګ ټولو لرغونی ژبو له په خپل لمن کښې ځائے ورکړے دے. کهٔ هغهٔ د لرغونی سامی ژبو کلمې دی کهٔ د دړاوړی او کهٔ د لرغونی ترکی.
اوس مونږ د دې ژبو یوه لنډه پېژندګله قلم ته سپارو.

سومیری:

دا ژبه د دجلې او فرات په کڅو کښې اندازاً ۴۰۰۰ق م وړاندې زېږېدلې وه. دا د اهل سومیر قامی ژبه وه. څېړن کارو تر دې وخته د دې ژبې اصل نهٔ دی ترلاسه کړی. اګرچې دا د یورال ـ آلټېک [2] (Ural-Altaic) ژبو سره څهٔ قدرې لنډې اړیکې لری خو دا کافی نهٔ شی ګڼلی دغه شانی دا د ژبو د قواعدوضوابطو په لړ کښې سامی او انډویورپی ژبو سره هم سمے نهٔ لری. هم له دې وجې دا د ژبو دټبرونو نه ځان له یو منفرد حېثیت لری.

[1] په حواله د صدیق الله ریښتین صاحب
[2] دې کښې ترکیزی، دړاوړی، براهوی او بانټوا وغېره ژبې شامل ګڼلی شی. (Turkic)

کله چې اکادیانو د سومیریانو سره ثقافتی اړیکی سېوا کړی نو اندازاً ۳۰۰۰ ق م اکادی، ژبې د سومیری، ځائے اونیولو. په دغه مهال دا ژبه (سومیری) د ژوند په خاص اړخونو لکه تر مذهبی رسوماتو محدوده پاتې شوه. د څېړن کارو په خیال د لیکلو فن د سومیریانو ایجاد دے.

ګیلکی:

دا ژبه د قطبی غربی ایرانی ژبو ولقې سره اړوند لری. چې دا وخت په ګیلان ولایت (ایران) کښې وئیلی شی. ګیلکی په درې وېنا ګانو کښې وېشلې ده. دا ژبه معیاری فارسی، سره د ګرامر په لحاظ څهٔ قدرې توپیر هم لری. پخوانو لیکوالو دا ژبه په تبرې یاده کړې ده. د نورو ایرانی ژبو په نسبت دا د پښتو سره زیات یو والے لری.

آزربائی جان:

د ژبه د ترکک (Turkic) ټبر قطبی څانګې سره اړوند لری. په خپل کور دا په پنځو څانګو وېش ده. آزربائی جائی قطبی، آزربائی جائی سئیلی، کاشکی (ایران)، خلج (ایران) سلجوق (ایران)
دا د آزربائی جان (وطن) اکثریتی ژبه ده.

Pukhto.Net

لرى:

د دې ژبې بل نوم محلى دى. دا لرغونى ژبه په همدان کښې وئيلى کېده. چې د ماديانو د ژبې سره ئې اړوند لرلو.

فارسى:

دا د پرسا (Parswa) قبيلى قامى ژبه وه. دې قبيلې په ايران باندې د 550 نه تر 330 ق م پورې واکنى کړې وه. د دې ژبې تعلق د انډوايرانى ټبر سره دى. دا د لرغونۍ ايرانى ژبو د دوو برخو نه دوېمه برخه ده. چې وړومبى برخه ئې اوستا ده. لرغونۍ فارسى د هنحامنشيانو دولتى ژبه وه. چې د 600 ق م نه تر 300 ق م پورې واکمنۍ دوام لرلو.

اوستا:

دا د مشرقى ايرانى خاندان سره تعلق لرى. په مخکنى وختونو کښې دا ژبه د اراکوسيا (سيستان) باختر، ګدروشيا (بلوچستان) وغېره علاقو ژبه وه. اوس د مجوسيانو مذهبى ژبه ده. دا د قديمى ايرانى ژبو سره ربط لرى. چې اندازاً تر 1400 ق م لرغونه ده.

سنسکرت:

Pukhto.Net

دا کلمه په اصل کښې سمسکرته (Samskrta) ده چې معنى ئې سمې خبرې دى. په دې لحاظ دا ټکى په پښتو کښې سمې کړتى دى، چې ښېخى يو شان معنى لرى. د دې ژبې لرغونتوب 1500 ق م بيانيږى. اګرچې د دې ژبې اړوند د انډوآرين ټبر سره بيانيږى خو د ساخت په لحاظ ځان له حېثيت لرى. د سنسکرت، اوستا ژبې سره نزدې اړيکى دى. په ويدک سنسکرت کښې د هندو مت مذهبى صحيفې ليکلى شوى دى، چې د ټولو نه زوړ شکل ئې رګويدا دى. د دې ژبې صرفى، نحوى قواعد پانينى مرتب کړى وو.

ميدى:

دا يوه لرغونۍ ايرانۍ ژبه ده چې د شمال مغربى ايرانى ذيلى ټبر سره اړوند لرى. په دې کښې آزرى، ځاځکى، مازندرانى، ګيلکى، کردى او بلوچۍ ژبې شامل دى.

براهوى:

دا ژبه د دړواړى ټبر سره اړوند لرى. چې د پاکستان په بلوچستان صوبه او د افغانستان په کندهار ولايت او د ايران په سيستان ولايت کښې وئيلى شى. د براهويانو مينګل، رئيسائى او د دهوار ټبر يوسف زئى په خونه افغانان دى.

سندهي:

د نوی ښېړنو تر مخې دا ژبه د سنسکرت نه لرغونه ده. چې د راجح قول مطابق دا د ډارډک ډلې د کشميرۍ او لهندا ژبو سره زيات نزدېوالے لری. دا ژبه د پاکستان په صوبه سندهـ او بلوچستان کښې او د انډيا په راجهستان، گجرات، مهاراشټر او ممبۍ په سيمو کښې وئيلی شی.

سامی:

د ژبو دا ټبر هم لکه د انډو يورپی ټبر په شان په گڼو ژبو مشتمل دے. چې د ايفروايشياټک ټبر په نوم پېژندلی شی. چې پکښې اکادی، عبرانی، آرامی، قبطی، ايتهوپيائی، فينيقی او عربی ژبې د يادولو وړ دی. اکادی هغه ژبه ده چې د سوميرۍ ځاے ئې نيولے وۀ. عبرانی د اسرائيليانو قامی ژبه ده. آرامی د خپل وخت د ليک لوست په حواله نامتو ژبه وه. د هغه وخت گڼو متمدنو قامونو به خپلې ژبې په آرامی خط کښې ليکلی. قبطی د فراعينو مصريانو قامی ژبه وه. عربی د نن وخت د متمدنه دنيا په لويه برخه وئيلی شی. دا داسې ژبه ده چې پکښې د انجذاب او پرمختگ پراخه صلاحيتونه موجود دی. هم په دې وجه ئې د ليک لوست په حواله سره د دنيا په گڼو ژبو جوتی اغيزې غورزولی دی.

Pukhto.Net

اوس مونږ د پښتو ژبې د دنيا د نورو ژبو سره روابطې جدول لوستونکو ته وړاندې کوو.

پښتو	دراوړی (ټبر)	نوعه	پشتو لفظ کا مفہوم
بدی	بدی	براهوی	دشمنی
بدل	بدل	براهوی	
ډُزې	ډزی	براهوی	جھوٹ بات
ډنگ	ډنگ	براهوی	سُرنا
بېړۍ	بيړے	براهوی	کشتی
دلاسه	دلاسه	براهوی	حوصلہ دینا
ديگ	ديگ	براهوی	
دود	دود	براهوی	رواج
دروازه	دروازه	براهوی	
ډُرا	دُړ	براهوی	دھول
دنگ	دنگ	براهوی	لمبا
اروا	اروا	براهوی	روح
دېوال	ديوال	براهوی	دیوار
ازار	ازار	براهوی	پریشان / مسائل
بندی	بندی	براهوی	قیدی

چاکو	چاکو	براهوی	چاقو
ډنډ	ډنډ	براهوی	جھیل
ډنډ	ډنډ	براهوی	جرمانہ
دروغ	دروغ	براهوی	جھوٹ
دریغه	دریغ	براهوی	کلمہ تاسف، صرفہ

پښتو	دراوړی (تهبر)	نوعه	پشتو لفظ کا مفہوم
چا	چا	سندهی	ضمیر استفہام
ډیوا	ډیو	سندهی	دیا
برمانړو	مانړو	سندهی	آدمی
وده	ودھ	سندهی	بڑھوتری
تبر	تبر	سندهی	کلہاڑی
تپوس	تپوس	سندهی	عیادت
تورزن	تورزن	سندهی	بہادر
سپک	سیپک	سندهی	ہلکا
ډنډ	ډنډ	سندهی	جرمانہ
جوته	جوتھ	سندهی	پس خوردہ
داړه	داړو	سندهی	رہزنی
نغاره	نغارو	سندهی	نقارہ

Pukhto.Net

ناجوړه	ناجوړو	سندهی	بیمار
کپړې	کوپارو	سندهی	کوپڑی

پښتو	سومیری	معنی	پشتو لفظ کا مفہوم
تهٔ	ATTA	تم	مفرد کا مخاطب ضمیر
ګګ	Gagu	عمارت	بھڑوکا چھتہ
زوی	Zu	بدن کا میل کچیل	پیپ
زر زر	Zamar Zamar	اچانک، جلدی، فوراً	
ځمن	Zamanu	دشمن	
زابل	Zabbilu	رکاوٹ	نام
زوب	Zuabu	دریا	تر، نم، زیم
زیږی	Zayeru	گالی، بددلی	
زیرانی	Zayiranu	دشمنی، مخالف	
وار اوکه	Warka	بعد میں	
اودهٔ شو	Udesu	تنہا اکیلا	خواب کی حالت میں بھی انسان اکیلا ہوجاتا ہے

کچہ، خام	بخار، گرمی، حرارت	Ummu	اوم
فرار	باہر نکلنا، فرار ہونا	Usu	ائبا
	سلائی کرنا، اکھٹا کرنا	Utaru	ترل
	روشنی، دن	rru	اُور
ہمیشہ	دانشمند، درخشاں	Tal	تل
سامان، عیالدار	وسائل، اسباب	Kud/hu	کډن
	ہم	Me	مونږ
سیال، ہمسر،	بڑا	Gur	ګُور
خیالی بلا	وہ عورت جو مردے کو واپس زندہ کرتی ہے	Bau	باوْ
بھیڑ	Strong Bull	Gud	ګډ
جگہ کا نام	موت کا فرشتہ	Uggae	اوګئ
روشن، چمک	روشنی	Zall-be	ځل
پہلا، چوٹی، طرف	چوٹی	Sur	سر
پشتو میں فقرے کے ابتدا میں آتا ہے۔	What	Sa	څۀ

Pukhto.Net

جگہ کا نام	Grand	Kurum	کُرم
ہوا میں اُڑنا	آسمان، فلکیات	Alluttu	الوتل
نوم	اسلحہ برائے جنگ	Asmaru	اسمار
چند گھروں پر مشتمل آبادی	جائے محبوس	Kili	کلے
اتنا، تھوڑا، قید سے خلاصی	Apart from	ela	ایله
بہم مشترک	کے ساتھ	Gadu	ګډ
چھیڑنا	میدان جنگ	Seru	خیرل
لڑکا	ایجنٹ، نمائندہ	Alik Maspartu	هلک
لڑکا	فوج، ملٹری	Alik Seru	هلک
نسل، اولاد	سومیری کرنسی کا آدھا	ZuZu	زوزاد
سرخ مکھی	مکھی	Zumboo	زمبور
تلاش	حوصلہ	Takalu	تکل
بہادر	جنگجو	Etlu	اتل
	Ramp (UK) A raised Strip	Arrammu	اړم

ډاکو	Daku	Kill	ڈاکو
هسه	Hasa-u	بے عزتی کرنا	ارادہ
سم سره	Sum_serru	Plant Snake	

پښتو	سامی (عبر)	نوعه	پشتو لفظ کا مفہوم
پټ	پتهوم	قبطی	گودام
رژه	الرز	عربی	چاول
اله	الِه	عربی	کلمہ تعجب
ها (هغه)	ها (هذا)	عربی	مشارالیہ کے تعین کیلئے اسم اشارے کا کلمہ لاحقہ
شلم	Shulm	اکادی	صحت
بولاق	بولاق	قبطی	شہر کا نام
بی له	Bala	اکادی	کے بغیر
بی له	Bila	عربی	کے بغیر
خوړ	خور	عربی	نہر
ځلمی	زلمی	عربی (شامی)	جوان
طبخی، تبخی	طباخ	عربی	توا

Pukhto.Net

جینۍ	جن	عربی	پوشیدا
مه	مه	عربی	کلمہ نہی
واک	واق	عربی	اختیار
اتمان (نوم)	عثمان	عربی	معرب شکل
پړق	برق	عربی	روشنی، چمک
باو	بووبا	قبطی د مصریانو په عقیده د مرګ نه پس د انسان همزاد	بچوں کے ڈرانے کیلئے تصوراتی بلا
نا (ونه، دینه) ترنم	نون (ترنم)	عربی	حروف ترنم
غدو	عدو	عربی	ڈاکو
زرغا	زرع	عربی	تروتازہ
مالوچ	محلوج	عربی	کپاس
جونا (جوناخیل)	جونا (نوم)	عبرانی	یونس کا عبرانی نام
ایتمر	ایتمر (نوم)	عبرانی	ایتمر خیل
امیل	امیل (نوم)	عبرانی	نام

له	لے	عبرانی	حرف جر
یشول	مبوشل	عبرانی	ابالنا
درک	درک	عبرانی	معلوم کرنا
میزر	میزران	عبرانی چٹائی	دوپٹے، چادر، وہ پودا جس کے پتوں سے چٹائیاں بُنی جاتی ہیں۔
کوم	کما	عبرانی	کون / کس
لامبل	لمبیتا	عبرانی	نہانا
تیمر (نوم)	تمر (نوم)	عبرانی	نام
ارنیے	ارن	اکادی جرم، گناه	لالچی
شر	شر	اکادی هوا (باد)	ہوا میں تیر کے گزرنے کی اواز
څهٔ	Su	اکادی/عبرانی Which, That, The one of	کون، جنہیں
کودی	کدورو	اکادی	بڑا بیٹا
کریکی	کِر، کِری	اکادی	غلہ رکھنے کا کمرہ

Pukhto.Net

		باغ، باغیچه	
سرے	Sarru	اکادی بادشاه	مرد
خارم	نتسارم	اکادی رکھنا، حفاظت کرنا	لفظاً اور معناً ہم معنی ہیں
پہ شا	پشاتم	اکادی مٹانا	بھول، پیچھے
بطه	Bato	سریانی	بطخ
ببر	Bebro	سریانی	شیر
بیش	Bisho	سریانی	بُرا (صفت)
بوزغلی	Bozar'e	سریانی	تخم
باز	Bazo	سریانی	شاہین
برګه	Burgo	سریانی	مینار
سم	Sem	سریانی	دایاں، سیدھا
ځمن	Dijmin	سریانی	دشمن
درمان	Darmono	سریانی	طبی دوائی
دستور	Dastur	سریانی	قانون، رواج
ای	e	سریانی	ہاں
ګازره	Gizaro	سریانی	گاجر

هوا	Hawa	سریانی	موسم
خیل	Khaylo	سریانی طاقت	قبیلے کی ذیلی شاخ
لرې	Larwar	سریانی باہر	دور
رژه	Rezo	سریانی	چاول
شال	Shalo	سریانی	شال
و	W	سریانی	اور
یا	Ya	سریانی	یا
جینکۍ	Zhinkike	سریانی بیوی، عورت	لڑکی
ځلمی	Zlam	سریانی خاوند، مرد	جوان
ب (بې)	B	سریانی	ساتھ، میں، کی طرف سے
یل	Yala	سریانی لڑکا	بہادر
زوزاد	Zuzu	سریانی سکہ	نسل
کتل	Katwa	سریانی (کتاب)	دیکھنا
زیات	Zid	سریانی	زیادہ

پښتو	یورپی (تہہ)	نوعه	پشتو لفظ کا مفہوم
پنډ	فنډ	انګلش An amount of money that is collected and kept for a particular purpose	یکجا، بار، وہ وزن جسے یا جانور اٹھائے، بوجھ
مېچن	مشین	انګلش	آٹا پیسنے کا دستی آلہ
جاج	جج	انګلش	جائزہ، مشاہدہ
ارټ	ایریګیشن	انګلش	ارہٹ
دیوال	وال	انګلش	دیوار
واده	Wedd	انګلش	شادی
لار	لاء	انګلش	قانون، راستہ
تندر	تندر	انګلش	آسمانی بجلی
لکه	لائک	انګلش	مثال کے طور پر
اګۍ	اِګ Egg	انګلش	انڈا
هیلن	Heal	انګلش	اُمیدوار

Pukhto.Net

(صفت)		To make someone who is ill become healthy again, specially by prayers	
سپیلنی	سپل Spell	انگلش خاص الفاظ یا اعمال سے فرد، حالات، ماحول پر اثر ڈالنا،	ہرمل
لیوۂ	Leo	انگلش	شیر
ستر	ستراپ	یونانی گورنر	بڑا
ملغلره	Margaritari	یونانی	موتی
ستوری	Asteri	یونانی	ستارہ
پرون	Paron	یونانی، حال	کل (گزشتہ دن)

Pukhto.Net

پښتو	ترکی (تہجے)	نوعه	پشتو لفظ کا مفہوم
زئی	زو	چینی	بیٹا، خاندان
پوزه	پزه	چینی	ناک
اشر	اشر	ترکی	کھیتی باڑی میں باہمی تعاون
اولس	اولس	ترکی	عوام
بیرغ	بیرغ	ترکی	جھنڈا
برمته	برمته	ترکی	غصب کرنا
یرغل	یرغل	ترکی	حملہ
زرغونه	زرغونه	ترکی	سبزہ، کھلنا
اورته	اورت	آزربائی جانی	عورت
بختور	بختور	آزربائی جانی	خوش بخت
بدرگه	بدرگه	آزربائی جانی	بدرقہ
بولگه	برگه	آزربائی جانی	نشانی
بوخڅه	بوخچا	آزربائی جانی	لحاف
توت	توت	آزربائی جانی	شیشم
توتی	توتی	آزربائی جانی	طوطی
تاووس	تاووس	آزربائی جانی	طاؤس

تلوسه	تلواسه	آزربائی جانی	عجلہ
تمبل	تمبل	آزربائی جانی	سست
تالان	تالان	آزربائی جانی	غارت
پوک	پوک	آزربائی جانی	کھوکھلا، احمق
پیاله	پیاله	آزربائی جانی	
درزی	درزی	آزربائی جانی	خیاط
سابون	سابون	آزربائی جانی	صابون
چینار	چینار	آزربائی جانی	چنار
ګلاپ	ګولاپ	آزربائی جانی	گلاب

پښتو	ایرانی (تہبر)	نوعه	پشتو لفظ کا مفہوم
بل	بلکه	ګیلکی	شعلہ
جد	جد	ګیلکی	خندق
کرک	کرک	ګیلکی	بٹیر
سره مل	سرمال	ګیلکی	ہمسر
مور	مار	ګیلکی	ماں
بنوشه	ونوشه	ګیلکی	بنفشہ (پودا)
کونځله	کنجی	ګیلکی	نباتاتی دانے

Pukhto.Net

درزی	درزمون	ګیلکی	خیاط، درزی
وهه	وا	ګیلکی	باد
ورون	رون	ګیلکی	ران
زوم	زوما	ګیلکی	داماد
کوتر	کوتره	ګیلکی	کبوتر
ګازره	ګزر	ګیلکی	گاجر
للمه	لیلم	ګیلکی	بارانی زمین
وریت	یوریشت	ګیلکی	بریان
وابنه	واش	ګیلکی	علف
واوره	ورف	ګیلکی	برف
ویښ	ویشار	ګیلکی	بیدار
غټ	ګټ	ګیلکی	بزرگ، عمر رسیدہ
وړم	ورمه	ګیلکی	ساتھ لے چلنا
وینم	وینم	لری / محلی	دیکھنے کے مصدر سے فعل حال ہے
تلوسه	تلوسه	لری / محلی	بے قراری
اوښکې	اوش	لری / محلی	اشک
مکړه	مکره	لری / محلی	کرنا کے مصدر سے امر نہی ہے

لوڅ	لوط	لړی / محلی	ننگا
کړے	کړی	لړی / محلی	کرنا کے مصدر سے حال مخاطب کا فعل
خونه	خون	لړی / محلی	خون
مینه	مون	لړی / محلی	پیار، محبت
تهٔ	تهٔ	لړی / محلی	صیغہ مخاطب، آپ ،تم
کړم	کرم	لړی / محلی	کرنا کے مصدر سے حال متکلم
مهٔ کوه	مکه	لړی / محلی	امر نہی

پښتو	سنسکرت	پشتو لفظ کا مفہوم
لیور	دیور	دیور
زوم	جاماتر	زرماتر
مخ	مکهړا.مکهـ	چہرا
څانګه	شاکها	شاخ
ورځ	روج	روز
شپه	شپا	شب
میاشت	ماس	ماہ

Pukhto.Net

زمکه، لته	جماکه	زمین
ژبه	جبیها	زبان
سپین	سپیتا	سفید
شړشم،غندل	سرشپ	سرسوں
موتې	متهـ ، مشت	مشت
نوک	نکهـ	ناخن
تنده	ترشتا	تشنگی
څکل	چهکنا	چکھنا
اس	اشو	اسپ (گھوڑا)

پښتو	اویستا	پشتو لفظ کا مفہوم
اسره	آسره	اُمید
پیرے	پیریکا	جن،بھوت
اس	اسپ	گھوڑا
باران	باران	بارش
اوښکې	اشک	آنسو
برخه	بهره، برخ	حصہ
خم	خم	خم
ماستهٔ	ماست	دہی

اژدها	اژدر	اژدہا
شړشم	شرشف	سرسوں
اوبهٔ	آب	پانی
خر	خر	گدھا
ماښام	شام	شام
پښتو	فارسی	پشتو لفظ کا مفہوم
پیغور	پیغار	طعنہ
پلمه	پلمه	عذر، مکر، فریب
تک تور	تاروتار	اندھیرا
تلوسه	تلواسه	بے قراری
تغاره	تغار	تغار
تندر	تندر	آسمانی بجلی
دروغ	دروغ	جھوٹ
ملخ	ملخ	ٹڈی
زنه	زنخ	توڑی
برمه	برمه	اسم آلہ
برخه	برخ	حصہ
تس	تس	اسم صوت
پیغله	پیغله	دوشیزہ

Pukhto.Net

څاښت	چاشت	چاشت
پلندر	پدندر	سوتیلا باپ
رښتیا	راست	سچ
مار	مار	سانپ
ږلۍ	ژاله	ژالہ باری

د اوېستا او سنسکرت سره متقابل د پښتو ژبې منفرد تګ لاره

پښتو	اوېستا	سنسکرت	پشتو لفظ کا مفہوم
لېور	ایور	سنسکرت	دیور
سخر	هوسر، خسر	سوسر	سُسر
زوم	زرماتر	جاماتر	داماد
مخ	رُخ	مکهه مکهړا	چہرہ
غوږ	ګوش	کرنه	کان
اور	انګار، آتش، آتهر	اګنی، آګ	آگ
څانګه	شاکها	شاخ	شاخ
خر	خر	کهر	گدھا
زنګون	زانو	جانو	گھٹنا
ورځ	روز	روج	دن
میاشت	ماه	ماس	مہینہ
څرم	چرم، چام	چرم، چمړا	چڑا
سپین	سپتا	سپیتا	سفید
غر	ګیری	ګیری	پہاڑ
ځنګل	بازو	باهو	بازو
ماښام	شام	شام	شام
غنم	ګندم	ګودهوم	گندم
ښهٔ	خوب	شبهه	اچھا، خوب
کر، کرنه	کشت، کاشت	کرشتی	کاشت
سل	صد	شو، سو	سو(عدد)
غریوے	ګریو	ګریوا	
خواښې	خوش دامن	ساس	ساس
لوشل	دوشیدن	دوهنا	دوھنا
څکل	چشیدن		چکھنا
ورېدل	باریدن		برسنا
ګړېدل	غریدن	ګرجنا	گرجنا
ځاښت	چاشت		چاشت
پلندر	پدندر		سوتیلا باپ
زنه	زنخ		توڑھی
رښتیا	راست		سچ
شودهٔ، پې	شیر	کشیر	دودھ
پنځهٔ	پنج	پنکه	پانچ

Pukhto.Net

دس	دیشم	دهم	لسم
ناپاک	ملیچھ	پلید	پلیت
مکھی	مکھی	مگس	مچ
پیاس	ترشتا	تشنگی	تنده

G2cHaplogroup

haplogroup :In molecular evolution, a **haplogroup** (from the Greek: απλούς, *haploûs*, "one fold, single, simple") is a group of similar haplotypes that share a common ancestor having the same single nucleotide polymorphism (SNP) mutation in both haplotypes. Because a haplogroup consists of similar haplotypes, this is what makes it possible to predict a haplogroup from haplotypes. A SNP test confirms a haplogroup. Haplogroups are assigned letters of the alphabet, and refinements consist of additional number and letter combinations, for example R1b1. Y-chromosome and mitochondrial DNA haplogroups have different haplogroup designations. Haplogroups pertain to deep ancestral origins dating back thousands of years.

In human genetics, the haplogroups most commonly studied are Y-chromosome (Y-DNA) haplogroups and mitochondrial DNA (mtDNA) haplogroups, both of which can be used to define genetic populations. Y-DNA is passed solely along the patrilineal line, from father to son, while mtDNA is passed down the matrilineal line, from mother to offspring of both sexes. Neither recombines, and thus Y-DNA and mtDNA change only by chance mutation at each generation with no intermixture between parents' genetic material.

G2c:G2c is a major Y chromosome haplogroup, and yet unique: It has a very high frequency in Ashkenazi Jews, and shows strong evidence of a very recent settlement in Europe. The TMRCA (time until most recent common ancestor) appears to be around 1100 CE for this close group of Ashkenazi Jews. It is rare outside of northern Europe but there is recent evidence that this haplogroup is also found in certain Lebanese Christian populations originating from southern Syria and it has been found in a single Turk from Kars Province in Turkey on the border with Armenia, a Pashtun from the area of Pakistan bordering Afghanistan in the Hindu Kush range, and a single Burusho from the Hunza Valley in the Karakorum Range in Kashmir. Recently, it was discovered that an

Pukhto.Net

Egyptian and a Jordanian have values very similar to the Lebanese G2c group. It is confirmed that a sample from Sicily was G2c and the common ancestor between the Jewish group and this lone Sicilian match up to the time Titus brought the Jews out of Judea. This Jewish group could very well be Italic Jews (Italian Jews); which would explain why it was never found amongst Sephardi Jews (those with origins in Spain or Portugal) and would explain it's rather late arrival into Eastern Europe.

G2c presents more mysteries regarding its origin and distribution than virtually any other major Y haplogroup. Haplogroups that are rare in certain regions are more common in another, and have rather clear origins in other places where they are more commonly found. G2c has none of these obvious characteristics. It is most common by far in a region where it arrived very recently, but rare in other region including its likely area of origin. The distribution of G2c is sparse and dispersed, with almost no G2c haplotypes found in very large intervening regions. This pattern is unique among Y haplogroups.

The presence of G2c in these areas may be accounted for by several several separate theories, each with their own time scale. It does seem very likely that G2c originated in the Near East, in Anatolia or Syria, and spread both eastward and westward from there.

(Furthermore, 7%of Ashkenazi has the haplogroupG2c, which is extremely rare in the rest of the human population. It seems to be present in a small percentage in the Pashtuns in Afghanistan.

کتابیات

شمېره	کتاب	مصنف/مؤلف
۱	الفهرست (اُردو)	ابن ندیم
۲	تذکرة الابرار ولاشرار (فارسی)	اخون درویزه
۳	د افغانستان ملی تاریخ	قدرت الله حداد فرهاد
٤	دریاب (پښتو لغت)	قلندر مومند فرید صحرائی
٥	حیات افغانی	محمد حیات خان
٦	تاریخ فرشته (اُردو) محمد قاسم فرشته	ژباړه: عبدالحی خواجه ډاکټرعبدالرحمان
٧	فتوح البلدان (اُردو) احمد بن یحیٰی بلاذری	ژباړه: سیدابوالخیر مودودی
۹	جغرافیه خلافت مشرقی (اُردو) جی لی استرېنج	ژباړه: جمیل الرحمان
۱۰	طبقات ناصری (اُردو) منهاج سراج	ژباړه: پروفېسر افتخار احمد
۱۱	موروج الذهب و معادن الجواهر (اُردو، جلد اول)	ابوالحسن بن حسېن بن علی المسعودی
۱۲	افسانهٔ شاهان (اُردو) شیخ محمد کبیر بن اسماعیل حزیانی	ژباړه: ډاکټر سعود الحسن خان
۱۳	رحلة ابن بطوطه (عربی)	ابن بطوطه مصر چاپ
۱٤	تاریخ نیازی قبائل	محمد اقبال خان تاجه خېل
۱٥	تاریخ الافغان جدون	مظهر قدوس
۱٦	قیس پٹھان ایک تحقیقی مقاله	سعود الحسن خان روهیله

Pukhto.Net

۱۷	اسرارالافاغنه	ژباړه: سعودالحسن خان
	حسبن ابن صابر	روهيله
۱۷	تاريخ خان جهانی و مخزن افغانی	نعمت الله هروی
۱۸	تاريخ مرصع	نوټونه: دوست محمد
	افضل خان خټک	خان کامل
۱۹	پشتون کون	پروفېسر پرېشان خټک
۲۰	پشتو زبان اور ادب کی مختصر تاریخ	عبدالله جان عابد
۲۱	پښتانهٔ	ډاکټر حبيب الله تژی
۲۲	تاريخ ايران قديم	محمد حيات
۲۳	پشتو ادب کی مختصر تاريخ	تاج سعيد
۲٤	سندھی پشتو اُردو کے لسانی روابط	ډاکټرخالد خان خټک
۲۵	پشتون اپنی نسل کے آئینے میں	بهادر شاه ظفر کاکاخېل
۲۶	پښتو ادبی پوهنه	سحر گل کتوزی
۲۷	هيون سانگ کا سفر نامه (اُردو)	ژباړه: ياسر جواد
۲۸	جاټ قديم حکمران	ژباړه: صاحبزاده
	بی ايس ډاهيا	عبدالرسول
۲۹	تذکرہ پٹھانوں کی اصلیت اور اُن کی تاریخ	روشن خان
۳۰	پټه خزانه ، کابل چاپ	محمد هوتک
۳۱	روحانيان د مغلو تاريکيان	عبدالاکبر خان اکبر
۳۲	تواريخ حافظ رحمت خانی	ديباچه: پروفېسر محمد
	پيرمعظم شاه	نواز طاهر
۳۳	د پښتنو قبيلو شجرې او مېنې	محمد عمر رونړ مياخېل
۳٤	تاريخ خټک (اُردو)	سرفراز خان عقاب خټک
۳۵	کتاب مقدس (بائبل، اُردو)	
۳٦	انټرنېټ	

Pukhto.Net